換気扇総合カタログ

vol.18

日本電興株式会社

一般換気扇とフィルター付換気扇のW仕様

スライドフックで
フィルター付換気扇
に早変わり!!

羽根径 15cm

新発売

SV-15K

SV-15K 用交換フィルター
FF-15S2

羽根径 20cm

新発売

SV-20K

SV-20K 用交換フィルター
FF-20S2

羽根径 25cm

新発売

SV-25K

SV-25K 用交換フィルター
FF-25S2

※フィルター付換気扇は別売の交換フィルターが必要です。

別売品
交換フィルター

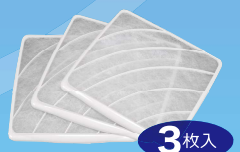

FF-25S2 は斜めの格子が 6 本です。

商品の詳細については 11 ページをご覧ください。

新発売

パイプ用ファン
PFC-100

壁付専用
速結端子接続
φ100用

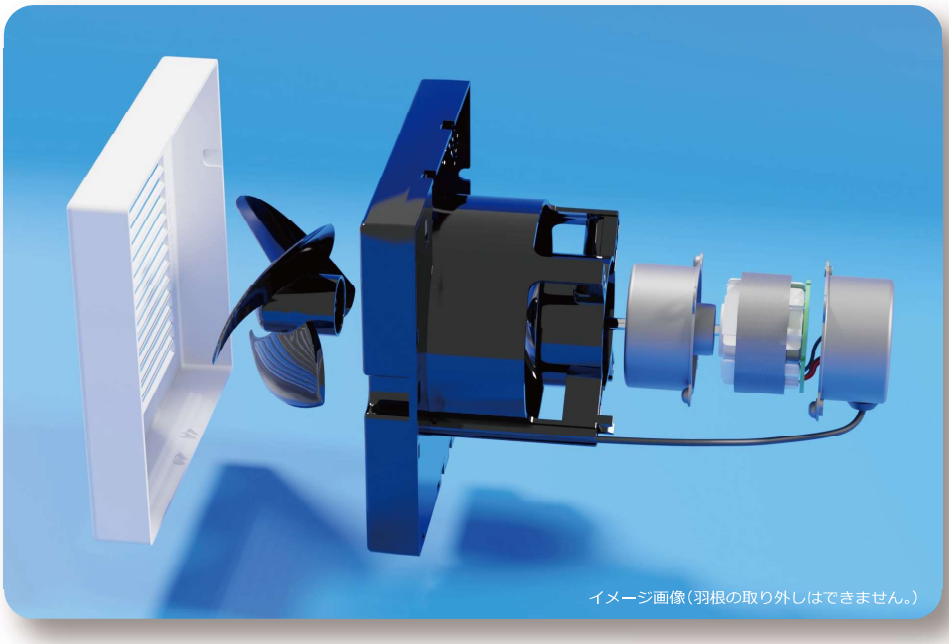

イメージ画像(羽根の取り外しはできません。)

■ コストパフォーマンスにすぐれた小径※ACモーター・ファンを新開発

3 種ダクトレス換気の新しい選択肢。24 時間換気システムに対応する従来品の風量を維持しながら、システムの構成にかかるコストを軽減。

※当社比

■ 室内になじむシンプルなデザイン

コンパクトなサイズ感はもちろんのこと、落ち着いたオフホワイトの色合いと、スマートなスクエアタイプのフェイスが現代の建築にフィットします。

商品の詳細については 7 ページをご覧ください。

日本製

微細気泡
NANO BUBBLE

ナノバブル発生キット

洗浄力をアップグレード！

シャワーヘッド用

シャワーヘッド接続口に取付可能

シャワーヘッドとシャワーホースのネジサイズG1/2のもの

全自動洗濯機用

全自動洗濯機に取付可能

タテ型洗濯機
ドラム式洗濯機
給水口のネジサイズG3/4のもの

キッチン水栓用

泡沫水栓丸型蛇口に取付可能

本体をそのまま取り付けられるタイプと付属のアダプターを使って取り付けることができるタイプがあります。

1μm（マイクロメートル）未満の気泡 ナノバブルの効果！

商品の詳細については 16 ページをご覧ください。

■目次

P.3 ～ P.6
ダクト用換気扇

P.7 ～ P.8
パイプ用ファン

P.9 ～ P.10
浴室用換気乾燥暖房機

P.11
一般換気扇

窓用換気扇

P.12

浴室用換気扇

トイレファン

P.13～ P.15
換気扇用部材

P.15

電磁式エアーポンプ

電撃殺虫器

P.16
ナノバブル発生キット

タッチレス水栓

P.17
クーキレイ

P.18～P.24
レンジフード

P.25～P.26
24時間常時換気
必要換気量の求め方
住宅の換気設備マニュアル

裏表紙
長期使用製品安全点検制度
長期使用製品安全表示制度

■硬質塩化ビニールパイプ寸法表

VP管 呼び径	内径×外径	VU管 呼び径	内径×外径	SU管 呼び径	内径×外径	LP管 呼び径	内径×外径
VP65	67×76	VU65	71×76	SU65	63×68	LP76	76×80
VP75	77×89	VU75	83×89	SU75	75×80	LP90	90×94
VP100	100×114	VU100	107×114	SU100	100×106	LP100	100×104
VP125	125×140	VU125	131×140	SU125	125×134	LP102	102×106

ダクト用換気扇

UB-2000

価格13,750円（税別価格 12,500 円）

JANコード4964337310194

●格子グリルタイプ

接続パイプ φ100　埋込寸法 180㎜角

【2 速切替付(強 / 弱H or 弱L)】

AF-25T

価格17,600円（税別価格 16,000 円）

JANコード4964337310224

●格子グリルタイプ

接続パイプ φ100　埋込寸法 180㎜角

UB-2000P

価格13,750円（税別価格 12,500 円）

JANコード4964337310286

●フラットパネルタイプ

接続パイプ φ100　埋込寸法 180㎜角

【2 速切替付(強 / 弱H or 弱L)】

AF-25T(S)

価格17,600円（税別価格 16,000 円）

JANコード4964337310293

●フラットパネルタイプ

接続パイプ φ100　埋込寸法 180㎜角

UBF-2000

価格14,300円（税別価格 13,000 円）

JANコード4964337310200

●プレフィルター付タイプ

接続パイプ φ100　埋込寸法 180㎜角

UBF-2000交換用プレフィルター

UF-200 ●1枚入

価格2,200円（税別価格 2,000 円）

JANコード4964337310217

用途　浴室　トイレ 洗面所　居室

共通特長

- ●24時間常時換気システムとして、お使いになれます。
- ●樹脂製
- ●天井取付用
- ●速結端子付
- ●風逆流防止シャッター付
- ●スライド式ダクト接続口

■1ケース入数 6台入

■寸法図(mm)

UB-2000 / AF-25T

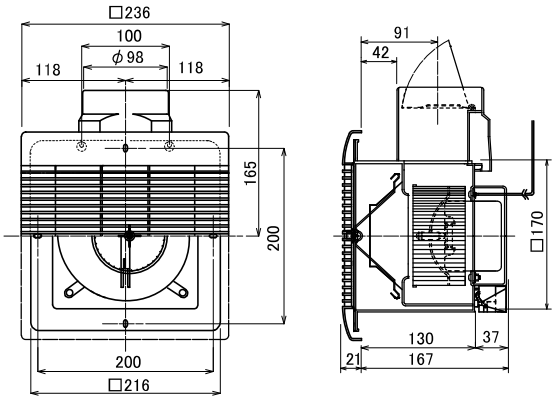

図はAF-25T

UB-2000P / AF-25T(S)

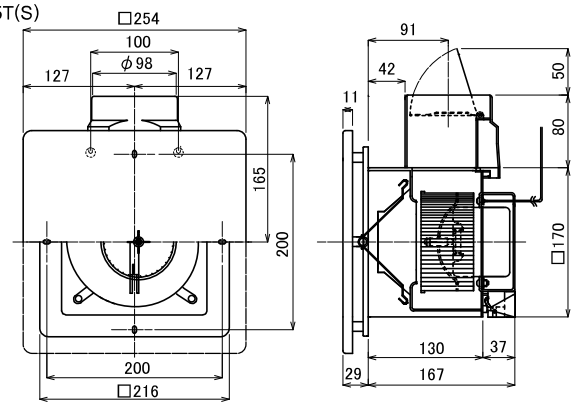

図は AF-25T(S)

UBF-2000

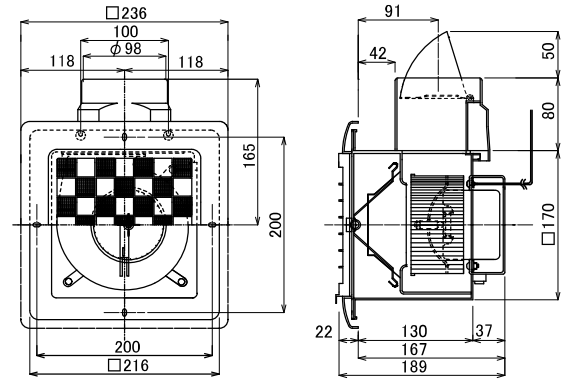

■静圧曲線

UB-2000 / UB-2000P

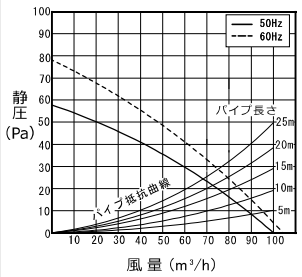

UBF-2000

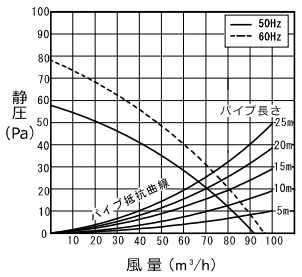

AF-25T / AF-25T(S)

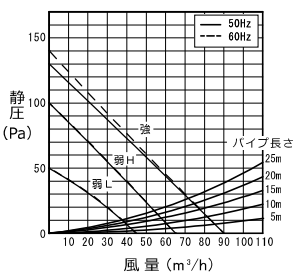

■性能表

形　名	定格電圧 (V)	定格周波数 (Hz)	消費電力 (W)		風　量 (m³/h)	騒　音 (dB)	重　量 (kg)	埋込寸法 (mm)	適用パイプ 内径(mm)
UB-2000 UB-2000P	100	50/60	9/10		100/104	36/39	1.6	□180	φ100
UBF-2000					93/96				
AF-25T AF-25T(S)			強	11/12	90	36			
			弱(H)	7/8	65	33			
			弱(L)	6	45	28			

ダクト用換気扇

多室用

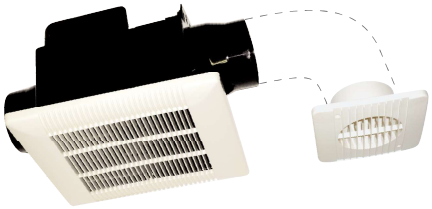

UB-225T2

JANコード4964337310156

価格**24,200**円（税別価格 22,000 円）

接続パイプ φ100　埋込寸法 225㎜角 ～ 埋込寸法 240㎜角

● 2 室用
（別売部品で 3 室用に対応可）

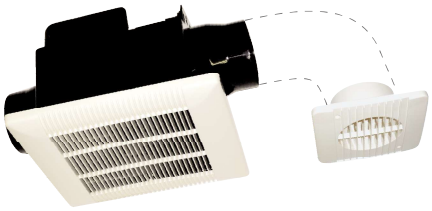

【2速切替付(強 / 弱H or 弱L)】

AF-30T

価格 **27,500**円（税別価格 25,000 円）

JANコード4964337310231

接続パイプ φ100　埋込寸法 225㎜角 ～ 埋込寸法 240㎜角

● 2 室用
（別売部品で 3 室用に対応可）

【3室用対応部材】

別売部品
追加パネルセット

価格 **5,500**円（税別価格 5,000 円）

JANコード4964337310248

- UB-225T2・AF-30T用
- ダクト接続口(副吸込口側用)×1 ケ
  副吸込口パネル ×1 ケ

用途　浴 室　トイレ 洗面所　居 室

共通特長

- 24時間常時換気システム用として、お使いになれます。
- 樹脂製
- 天井取付用
- 格子グリルタイプ
- 速結端子付
- 風逆流防止シャッター付
- スライド式ダクト接続口

■1ケース入数 4台入

■寸法図(mm)

UB-225T2

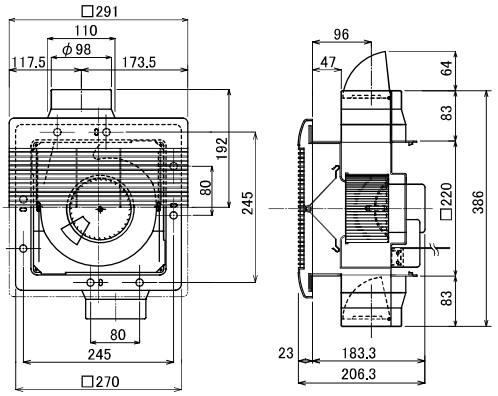

AF-30T

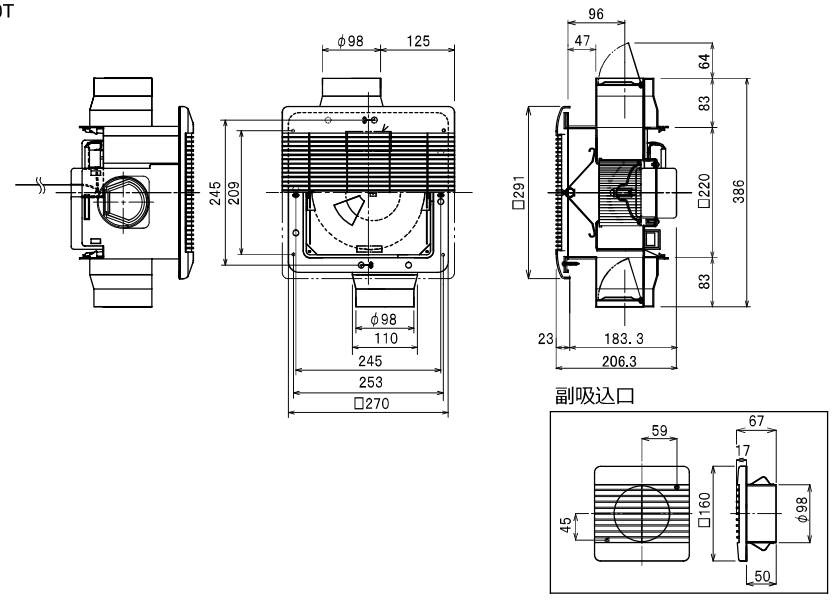

■静圧曲線

UB-225T2

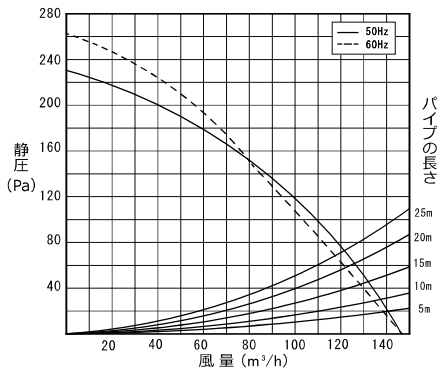

AF-30T

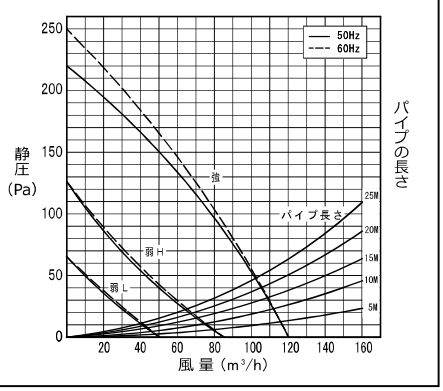

■性能表

形　名	定格電圧 (V)	定格周波数 (Hz)	消費電力 (W)		風　量 (m³/h)	騒　音 (dB)	重 量 (kg)	埋込寸法 (mm)	適用パイプ 内径(mm)
UB-225T2	100	50/60	20/21		147	39/40	2.6	□225	φ100
AF-30T	100	50/60	強	21/23	120	36	2.6	□225	φ100
			弱(H)	10/11	85	34			
			弱(L)	6/7	50	28			

ダクト用換気扇

NTV-100S2

JANコード4964337310019

価格13,970円（税別価格 12,700 円）

●24時間常時換気システム用として、お使いになれます。

■1ケース入数 6台入

接続パイプ φ100　埋込寸法 180㎜角

NTV-150S

JANコード4964337310026

価格15,180円（税別価格 13,800 円）

■1ケース入数 6台入

接続パイプ φ100　埋込寸法 205㎜角

NTV-151SN

JANコード4964337310057

価格17,930円（税別価格 16,300 円）

■1ケース入数 4台入

接続パイプ φ100　埋込寸法 225㎜角 〜 埋込寸法 240㎜角

用途　浴室　トイレ 洗面所　居室

共通特長

●樹脂製
●天井取付用
●速結端子付
●風逆流防止シャッター付
●スライド式ダクト接続口

■寸法図(mm)

NTV-100S2

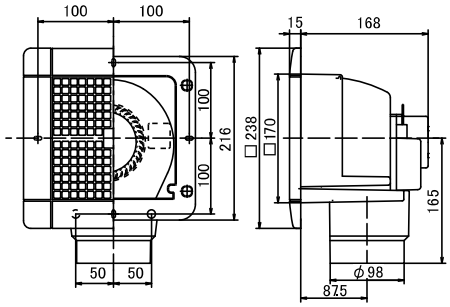

NTV-150S

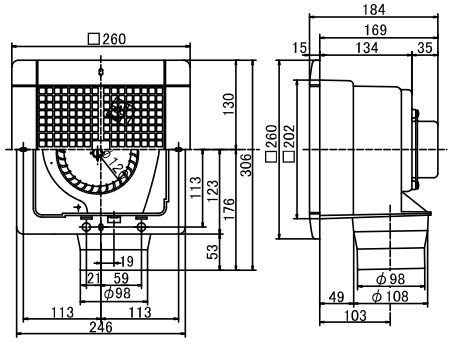

NTV-151SN

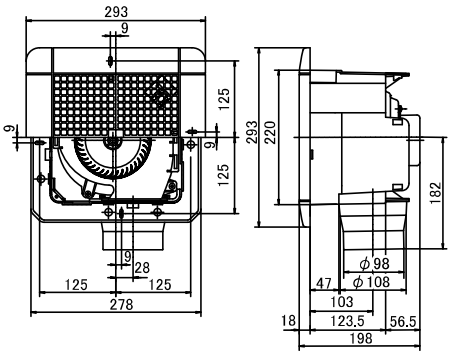

■静圧曲線

NTV-100S2

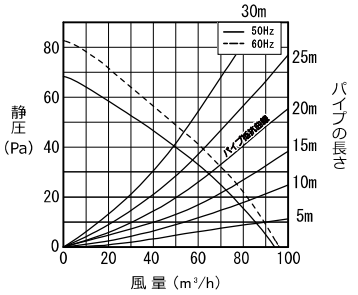

NTV-150S

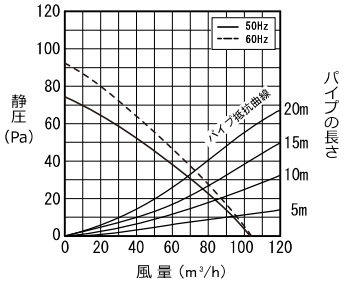

NTV-151SN

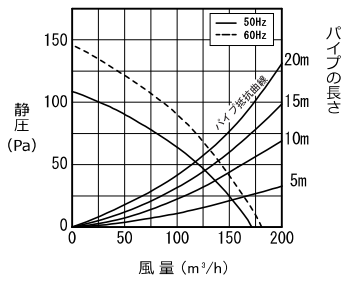

■性能表

形　名	定格電圧 (V)	定格周波数 (Hz)	消費電力 (W)	風　量 (m³/h)	騒　音 (dB)	重　量 (kg)	埋込寸法 (mm)	適用パイプ 内径(mm)
NTV-100S2	100	50/60	8/9	94/96	30	1.3	□180	φ100
NTV-150S			8/9	103/104	37	1.7	□205	
NTV-151SN			15/17	170/180	40/41	2.4	□225	

ダクト用換気扇

オール金属製

DV-225N

価格20,900円（税別価格 19,000 円）

JANコード4964337310088

接続パイプ φ100　埋込寸法 225㎜角

- ●金属製
- ●天井取付用
- ●速結端子付
- ●風逆流防止シャッター付
- ●スライド式ダクト接続口

■1ケース入数 4台入

DV-270

価格27,500円（税別価格 25,000 円）

JANコード4964337310118

接続パイプ φ150　埋込寸法 270㎜角

- ●金属製
- ●天井取付用
- ●速結端子付
- ●風逆流防止シャッター付
- ●スライド式ダクト接続口

■1ケース入数 2台入

用途　台所　居室

※浴室不可

■寸法図(mm)

DV-225N

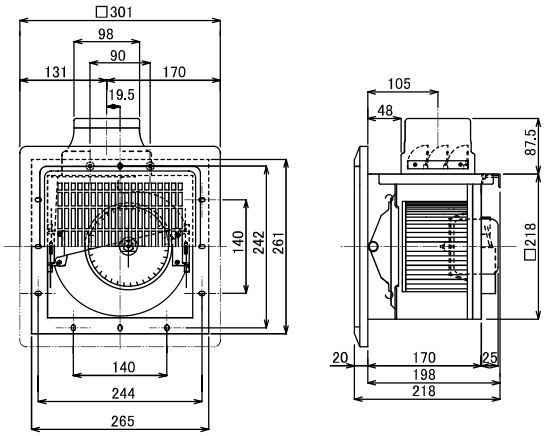

DV-270

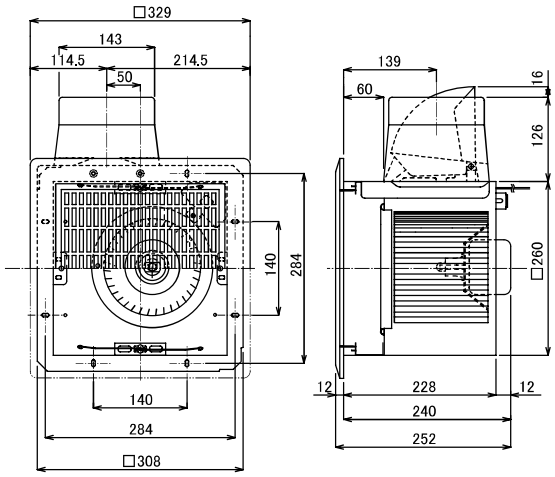

■静圧曲線

DV-225N

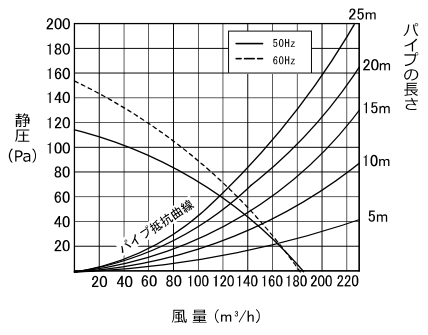

DV-270

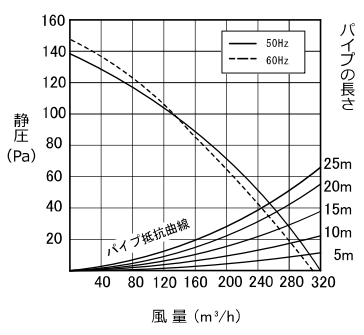

■性能表

形　名	定格電圧 (V)	定格周波数 (Hz)	消費電力 (W)	風　量 (m³/h)	騒　音 (dB)	重 量 (kg)	埋込寸法 (mm)	適用パイプ 内径(mm)
DV-225N	100	50/60	27/28	184/182	37/38	3.9	□225	φ100
DV-270			30/33	320/310	37	6.1	□270	φ150

パイプ用ファン

排気用

新発売

パイプ呼び径 φ100

PFC-100

JANコード4964337510341

価格12,100円（税別価格 11,000 円）

■1ケース入数 12台入

コンパクト設計（当社比）

パイプ呼び径 φ100

AP-100S

JANコード4964337510334

価格15,400円（税別価格 14,000 円）

●強弱切替付 ●入切スイッチ付 ■1ケース入数 6台入

パイプ呼び径 φ100

AP-100N

JANコード4964337510310

価格13,750円（税別価格 12,500 円）

●入切スイッチ付 ■1ケース入数 6台入

パイプ呼び径 φ100

PX-100CP

JANコード4964337510198

価格11,000円（税別価格 10,000 円）

■1ケース入数 6台入

パイプ呼び径 φ100

PX-100CPS

JANコード4964337510204

価格12,100円（税別価格 11,000 円）

●入切スイッチ付 ■1ケース入数 6台入

用途 トイレ 洗面所 / 居室

共通特長

- 24時間常時換気システムとして、お使いになれます。
- 壁取付専用（AP-100S・AP-100N は天井取付可）
- 速結端子付

■寸法図（mm）

PFC-100

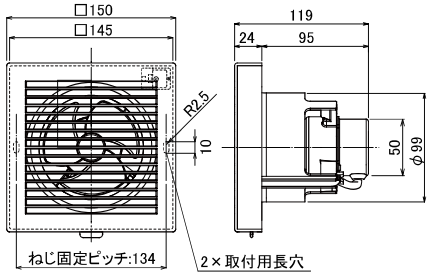

AP-100S

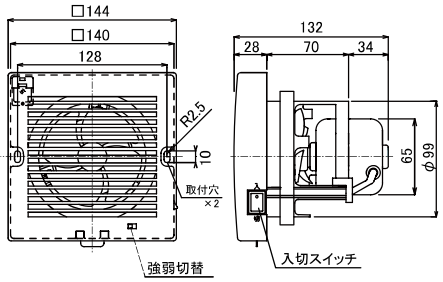

AP-100N

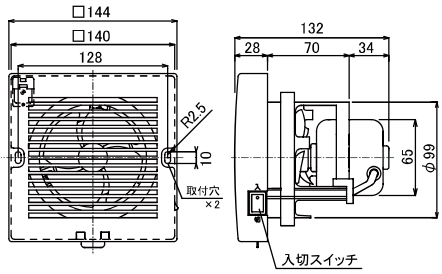

PX-100CP / PX-100CPS

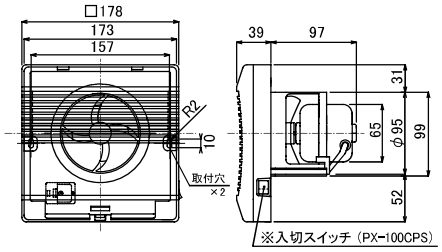

■静圧曲線

PFC-100

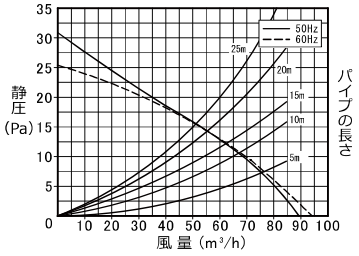

AP-100S

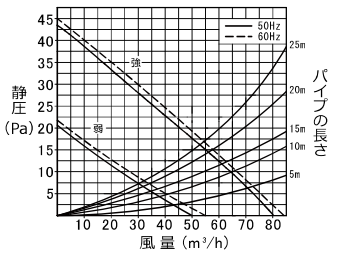

AP-100N

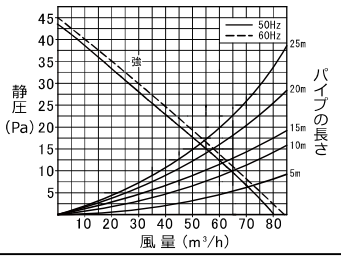

PX-100CP / PX-100CPS

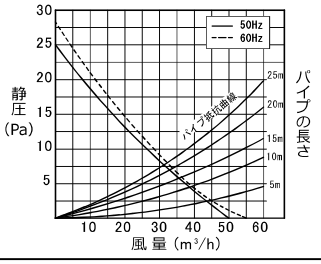

■性能表

形　名	定格電圧 (V)	定格周波数 (Hz)	消費電力 (W)		風　量 (m³/h)	騒　音 (dB)	重　量 (kg)	パイプ呼び径(mm)
PFC-100	100	50/60	3.4/4.2		88/94	33/34	0.6	φ100
AP-100S			強	4.0/4.5	80/83	33/35	0.7	
			弱	2.7/2.8	50/55	24/26		
AP-100N			4.0/4.5		80/83	33/35	0.7	
PX-100CP PX-100CPS			1.8/1.9		50/55	24/26	0.8	

パイプ用ファン

排気用

パイプ呼び径 φ100

PS-100PT

価格 11,000円（税別価格 10,000円）

JANコード4964337510242

●コード・プラグ付
●電源コード約0.9m　■1ケース入数 6台入

パイプ呼び径 φ100

PS-100CT

価格 11,000円（税別価格 10,000円）

JANコード4964337510259

●速結端子付　■1ケース入数 6台入

【φ150 用】

パイプ呼び径 φ150

PS-150N-2CS

価格 15,400円（税別価格 14,000円）

JANコード4964337310170

●24時間常時換気対応可能 ●速結端子付
●入切スイッチ付
■1ケース入数 6台入

共通特長 ●壁・天井取付用

給気用

パイプ呼び径 φ100

スイッチ：本体右側面

PQX-100CF

価格 17,600円（税別価格 16,000円）

JANコード4964337510228

●24時間常時換気対応可能 ●速結端子付
●入切スイッチ付 ●高性能フィルター付
●壁取付専用
■1ケース入数 6台入

（別売）交換用高性能フィルター

QX-100

価格 1,980円（税別価格 1,800円）

JANコード4964337510266

用途　トイレ 洗面所　居室　（PQX-100CFは居室のみ）

■寸法図（mm）

PS-100PT

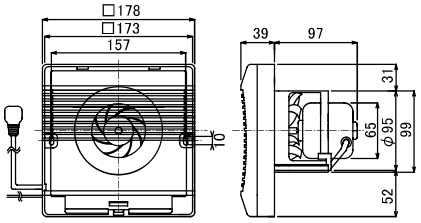

PS-100CT

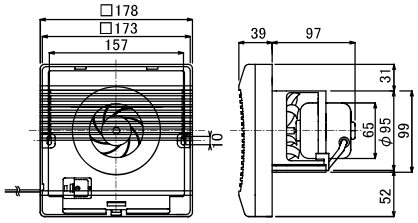

PS-150N-2CS

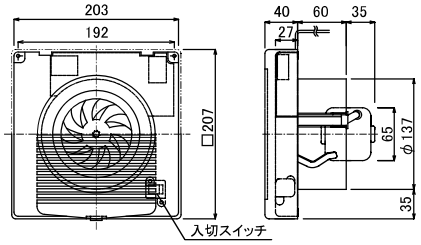

PQX-100CF

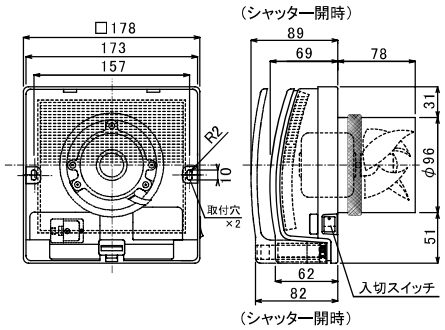

■静圧曲線

PS-100PT

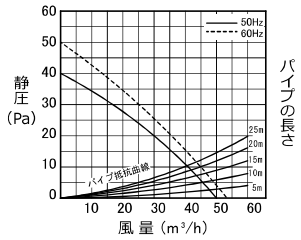

PS-100CT

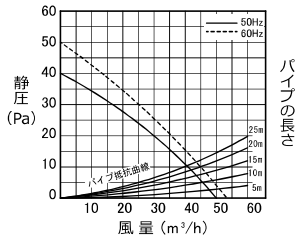

PS-150N-2CS

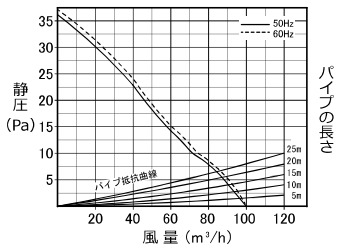

PQX-100CF

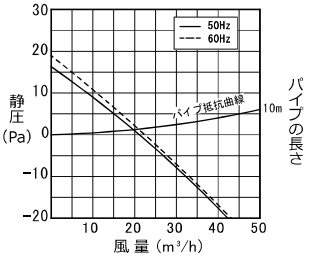

■性能表

形　名	定格電圧 (V)	定格周波数 (Hz)	消費電力 (W)	風　量 (m³/h)	騒　音 (dB)	重　量 (kg)	パイプ 呼び径(mm)
PS-100PT PS-100CT	100	50/60	2.8/3.0	50/53	35	0.85	φ100
PS-150N-2CS			6.0/6.5	100	28	0.9	φ150
PQX-100CF			1.7/1.8	21/22	22/23	1.0	φ100

浴室用換気乾燥暖房機

〈ワイヤレスリモコン付/リフォーム対応〉

グラファイトヒーター

ワイヤレスリモコン

防水構造 IPX7

【壁取付用】 取付可能開口寸法：φ100～φ250mm
100×100mm～250×480mm

標準タイプ

BF-861RGA 価格162,800円（税別価格 148,000 円）

予備暖房 / 入浴暖房 / 乾　燥 / 節電乾燥
風乾燥 / 涼　風 / 換　気 / 24H換気

●電源コード1.2m　●風逆流防止弁付
3ポジションダクトシステム採用
今お使いの浴室換気扇とお取替えが可能

【壁取付用】 開口不要（外部換気扇連動）
コンパクト設計
本体：幅525x高さ204x奥行130mm

換気連動タイプ

BF-961RGC 価格162,800円（税別価格 148,000 円）

お使いの浴室換気扇との連動が可能

ワイヤレスリモコン

防水構造 IPX7

【天井取付用】 新規開口寸法：285×400mm
取付可能開口寸法：
275～300mm×400～425mm

BF-261RGA 価格162,800円（税別価格 148,000 円）

予備暖房 / 入浴暖房 / 乾　燥 / 節電乾燥
風乾燥 / 涼　風 / 換　気 / 24H換気

●1室換気タイプ●風逆流防止弁付
●電源速結端子接続
らくらくお手入れ。洗えるファンとファンカバー
本体取付不備防止構造

【天井取付用】

BF-563RGD 価格181,500円（税別価格 165,000 円）

●2～3室換気タイプ●高性能電気ダンパー搭載

用途　浴室

共通特長

●24時間常時換気システム用として、ご使用になれます。
●適合パイプ内径：φ100
●グラファイトヒーター
●人感センサー搭載
●防水ワイヤレスリモコン（KK-RG）付属
●電源部温度ヒューズ付
●電源部電流ヒューズ付
●ヒーター部電流ヒューズ付
●ヒーター部過熱防止用温度ヒューズ付
●ヒーター部過熱防止用サーミスタ付

■寸法図(mm)

BF-861RGA

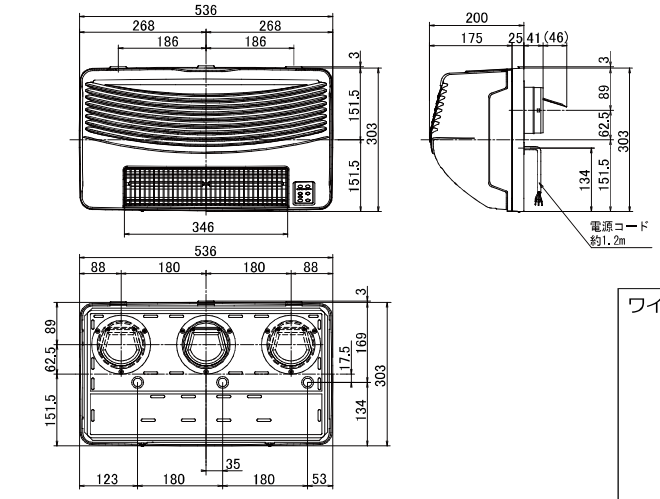

BF-261RGA

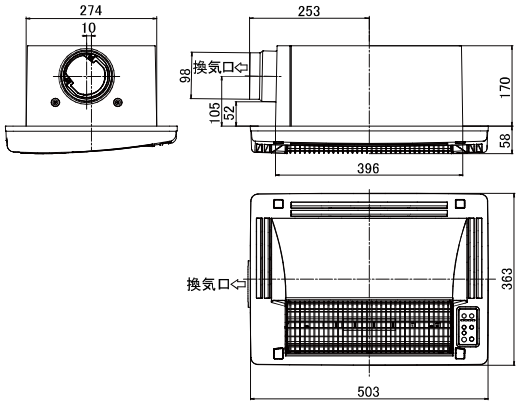

ワイヤレスリモコンKK-RG

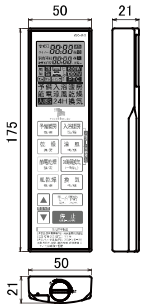

リモコンホルダー

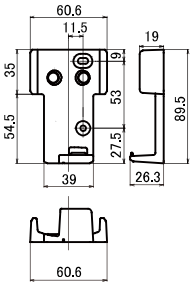

■静圧曲線

BF-861RGA

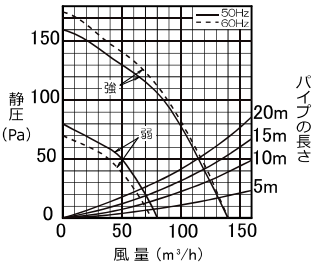

BF-261RGA

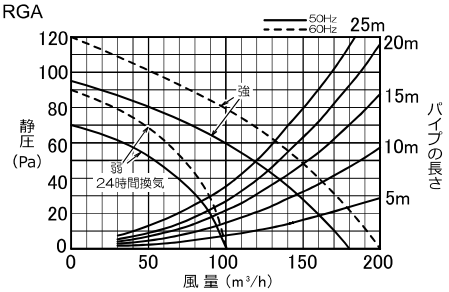

■性能表

※24 時間換気は換気(弱)と同じ性能になります。

形　名	定格電圧(V)	定格周波数(Hz)	機能	消費電力(W) 強	消費電力(W) 弱	風量(m³/h) 循環 強	風量(m³/h) 循環 弱	風量(m³/h) 換気 強	風量(m³/h) 換気 弱	騒音(dB) 強	騒音(dB) 弱	重量(kg)
BF-861RGA	100	50/60	予備暖房	1219/1223	1213/1213	180	110	－	－	45	31	7.0
			入浴暖房	1213/1213	613/613	110		－	－	31		
			乾燥	1243/1249	1232/1231	180		140	80/75	46	33/32	
			節電乾燥	43/49-1243/1249	32/31-1232/1231							
			風乾燥/涼風	43/49	32/31							
			換気	24/26	19/18	－				40	31/30	
BF-261RGA			予備暖房	1224/1226	1214/1215	170/190	120/110	－	－	44/47	33/32	6.6
			入浴暖房	1214/1215	614/615	120/110		－	－	33/32		
			乾燥	1250/1256	1231/1232	170/190		180/200	100	44/47	36/35	
			節電乾燥	50/56-1250/1256	31/32-1231/1232							
			風乾燥/涼風	50/56	31/32							
			換気	26/30	17/17	－				38/40	30	

浴室用換気乾燥暖房機

〈ワイヤードリモコン付〉

標準タイプ

【天井取付用】 新規開口寸法　：285×400mm
取付可能開口寸法：
275～300mm×400～425mm

UB-231SHA 価格**88,000**円（税別価格 80,000 円）

- フィルターお手入れサイン付
- リモコンの照明スイッチ内蔵ユニットは別売です。

BF-SHA-LS リモコン照明スイッチ内蔵ユニット
価格 **5,500**円（税別価格 5,000 円）

※200V仕様あり（受注生産品）

2室用

【天井取付用】 新規開口寸法　：285×400mm
取付可能開口寸法：
280～300mm×400～425mm

BF-532SJF 価格**127,600**円（税別価格 116,000 円）

- 換気側 DC ブラシレスモーター
  送風側 AC コンデンサ内蔵モーター
- 外部換気運転（トイレ・脱衣室の換気スイッチと連動して排気風量を切り替えます。）
- 外部換気遅延動作対応（タイマーが 6 段階に設定できます。）

※電動ダンパー付は SJD タイプとなります。

3室用

【天井取付用】 新規開口寸法　：285×400mm
取付可能開口寸法：
280～300mm×400～425mm

BF-533SJF 価格**133,100**円（税別価格 121,000 円）

- 換気側 DC ブラシレスモーター
  送風側 AC コンデンサ内蔵モーター
- 外部換気運転（トイレ・脱衣室の換気スイッチと連動して排気風量を切り替えます。）
- 外部換気遅延動作対応（タイマーが 6 段階に設定できます。）

※電動ダンパー付は SJD タイプとなります。

用途　浴室

共通特長

乾燥　予備暖房　涼風　換気

- 24時間常時換気システム用として、ご使用になれます。
- 適合パイプ内径：φ100
- 絶縁型PTCセラミック半導体ヒーター
- 高密閉風圧式シャッター付
- スライド式ダクト接続口
- 洗えるフィルター・ファン・ファンカバー
- 10時間タイマー付

■寸法図(mm)

UB-231SHA

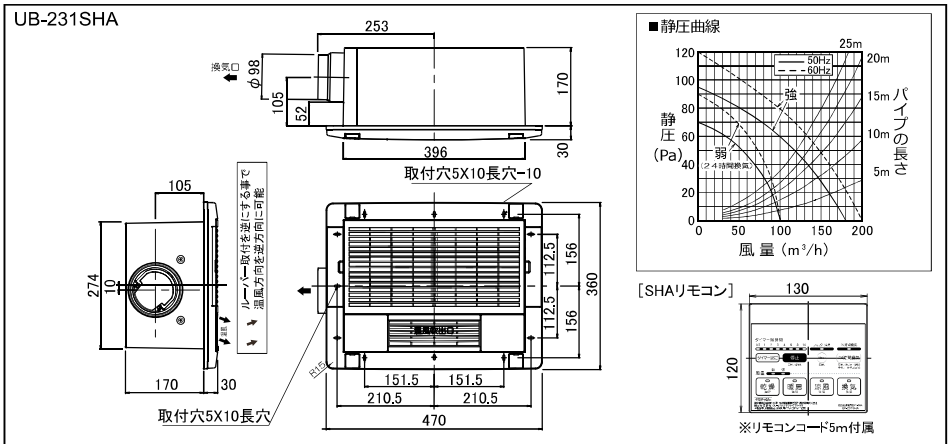

BF-532SJF
BF-533SJF

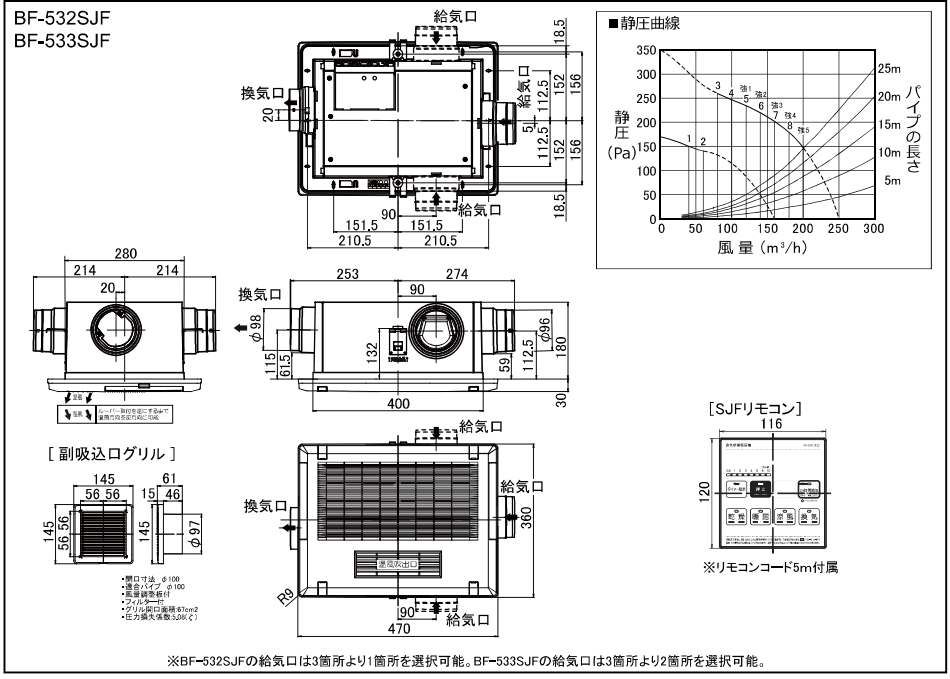

※BF-532SJFの給気口は3箇所より1箇所を選択可能。BF-533SJFの給気口は3箇所より2箇所を選択可能。

■性能表

工場出荷時設定(モード)

型式		UB-231SHA	
定格電圧(定格周波数)		AC100V(50/60Hz)	
		強運転時	弱運転時
機能 乾燥	消費電力(W)	1300/1350	1190/1170
	換気風量(m³/h)	180/200	100/100
	循環風量(m³/h)	150/160	110/110
	騒音(dB)	42/25	40/42
暖房	消費電力(W)	1280/1320	1180/1160
	循環風量(m³/h)	150/160	110/110
	騒音(dB)	35/38	30/30
涼風	消費電力(W)	50/56	31/32
	換気風量(m³/h)	180/200	100/100
	循環風量(m³/h)	150/160	110/110
	騒音(dB)	42/45	40/42
換気	消費電力(W)	26/30	17/17
	換気風量(m³/h)	180/200	100/100
	騒音(dB)	42/45	30/30
24時間換気	消費電力(W)	17/17	
	換気風量(m³/h)	100/100	
	騒音(dB)	30/30	

型式		BF-532SJF / BF-533SJF							
定格電圧(定格周波数)		AC100V(50/60Hz)							
機能 乾燥	消費電力(W)	1380/1380							
	換気風量(m³/h)	140							
	循環風量(m³/h)	160/160							
	騒音(dB)	42/42							
暖房	消費電力(W)	1370/1370							
	循環風量(m³/h)	160/160							
	騒音(dB)	38/38							
涼風	消費電力(W)	38/40							
	換気風量(m³/h)	140							
	循環風量(m³/h)	160/160							
	騒音(dB)	42/42							
換気	設定(モード)	1	2	3	4	5			
	消費電力(W)	9	13	18	25	34			
	換気風量(m³/h)	120	140	160	180	200			
	騒音(dB)	35	38	42	44	46			
24時間換気	設定(モード)	1	2	3	4	5	6	7	8
	消費電力(W)	3	4	5	7	9	13	18	25
	換気風量(m³/h)	40	60	80	100	120	140	160	180
	騒音(dB)	18	22	28	32	35	38	42	44

※待機時(24 時間換気停止)消費電力：1.2/1.2W(50/60Hz)

- 消費電力・換気風量・騒音は工場出荷時設定で解放状態(0 Pa)です。
- 測定数値は静圧 0 Pa におけるものです。
- 測定は JIS C 9603 の方法によるものです。

一般換気扇・窓用換気扇

スタンダード

交換フィルターが取り付けられる

交換用フィルターが取り付けられる
(FF-**S2 タイプ)

SV-15K ●羽根径15cm
JANコード 4964337110473
価格 **11,550円** (税別価格 10,500 円)
埋込寸法 180㎜角

SV-20K ●羽根径20cm
JANコード 4964337110480
価格 **12,650円** (税別価格 11,500 円)
埋込寸法 250㎜角

SV-25K ●羽根径25cm
JANコード 4964337110497
価格 **13,750円** (税別価格 12,500 円)
埋込寸法 300㎜角

■1ケース入数 6台入
◎別売の交換フィルターを取り付け可能

共通特長
●引きひも連動式シャッター ●電源コード約1.0m
●フィルター取付用スライドフック付 ●樹脂製

※キッチンフード内には設置しないでください。

■寸法図(mm)

SV-15K / SV-20K / SV-25K

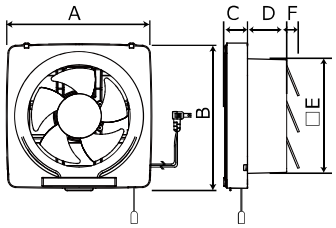

(単位：mm)

形　名	A	B	C	D	E	F	適応フィルター
SV-15K	250	255	47	83	170	53	FF-15S2
SV-20K	305	309	51	82	237	53	FF-20S2
SV-25K	356	360	55	82	287	74	FF-25S2

※SV-15K のシャッターは 2 枚です。

■性能表

形　名	定格電圧 (V)	定格周波数 (Hz)	消費電力 (W)	風　量 (m³/h)	騒　音 (dB)	重 量 (kg)	埋込寸法 (mm)
SV-15K	100	50/60	17/19	270	37/39	1.5	□180
SV-20K			18/19	510/555	39	2.1	□250
SV-25K			20/22	800/820	39	2.3	□300

交換フィルター(別売)

●3枚入/セット
■1ケース入数10セット入
オープン価格
FF-25S2は斜めの格子が6本です。

交換フィルター	JANコード	適応換気扇		
FF-15S2	4964337110442	**SV-15K**	NVF-15FS2	NVF-15FS
FF-20S2	4964337110459	**SV-20K**	NVF-20FS2	NVF-20FS
FF-25S2	4964337110466	**SV-25K**	NVF-25FS2	NVF-25FS

スタンダード 羽根径30cm

ST-300
JANコード 4964337110152
価格 **17,930円** (税別価格 16,300 円)
●羽根径30cm ●電源コード約0.7m
●引きひも連動式シャッター
●樹脂製
■1ケース入数 4台入
埋込寸法 350㎜角

※キッチンフード内には設置しないでください。

■寸法図(mm)

ST-300

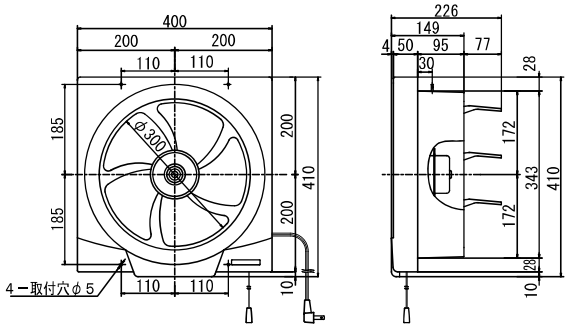

FW-20G

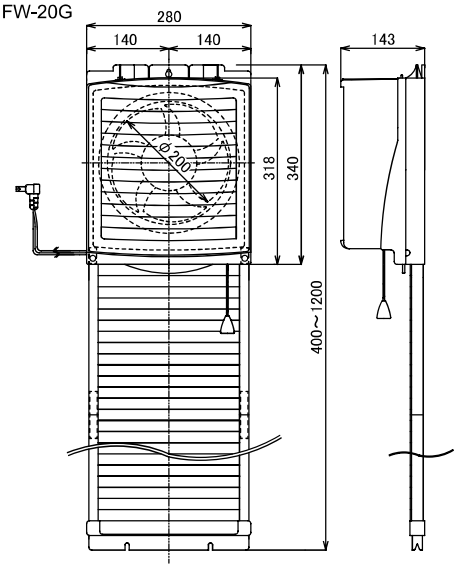

■窓用別売部品

延長パネルセット (FW-20G 用)
FW-300PS
JANコード 4964337210166
価格 **3,300円** (税別価格 3,000 円)
●パネル（30cm）×1枚
●サッシ（30cm）×2本
●ジョイント×2

※窓枠が 120cm よりも高い場合は(別売)延長パネルセットをご利用ください。
※延長パネルセット２セット使用で取り付け窓の高さ最大 180cm まで対応

窓用換気扇

取付可能窓高さ 40～120cm
延長パネルセットで ～180cm

FW-20G
JANコード 4964337210159
価格 **16,500円** (税別価格 15,000 円)
●取付け窓の高さ：40cm～120cm
※延長パネルセット2セット使用で最大180cmまで対応
●壁穴工事不要 ●窓左右どちらでも取付可能
●窓の開閉自由 ●戸締り可能
●前面シャッター付 ●引きひも式
●電源コード約0.9m ●羽根径20cm
■1ケース入数 4台入

NVF-20F/25F専用交換フィルター
FF-20 JANコード 4964337110138
FF-25 JANコード 4964337110145
●3枚入/セット ■1ケース入数10セット入
オープン価格

■性能表

形　名	定格電圧 (V)	定格周波数 (Hz)	消費電力 (W)	風　量 (m³/h)	騒　音 (dB)	重 量 (kg)	埋込寸法 (mm)
ST-300	100	50/60	29.5/31.5	1000	41/40	2.4	□350
FW-20G			18	360	42	3.9	

浴室用換気扇・トイレファン

浴室用換気扇

同時給排式 （強制排気と自然給気）

トイレ・洗面所
居室兼用

埋込寸法
155x205㎜

UB-106N

JANコード 4964337410085

価格 **14,520円**
（税別価格 13,200 円）

●同時給排式 ●風逆流防止シャッター付
●引きひも式 ●シロッコファン ●電源コード約2.3m
●接続にパイプを使用の場合 適合パイプ内径：φ100
■1ケース入数 6台入

※浴室など湿気の多い場所では水滴が落下する場合がありますが、換気扇の故障ではありません。取付けに際しては不快にならない場所をお選びください。

プロペラ式換気扇

埋込寸法
180㎜角

UB-150

JANコード 4964337310149

価格 **15,730円**
（税別価格 14,300 円）

●引きひも連動式シャッター
●電源コード約0.6m ■1ケース入数 6台入

■寸法図(mm)

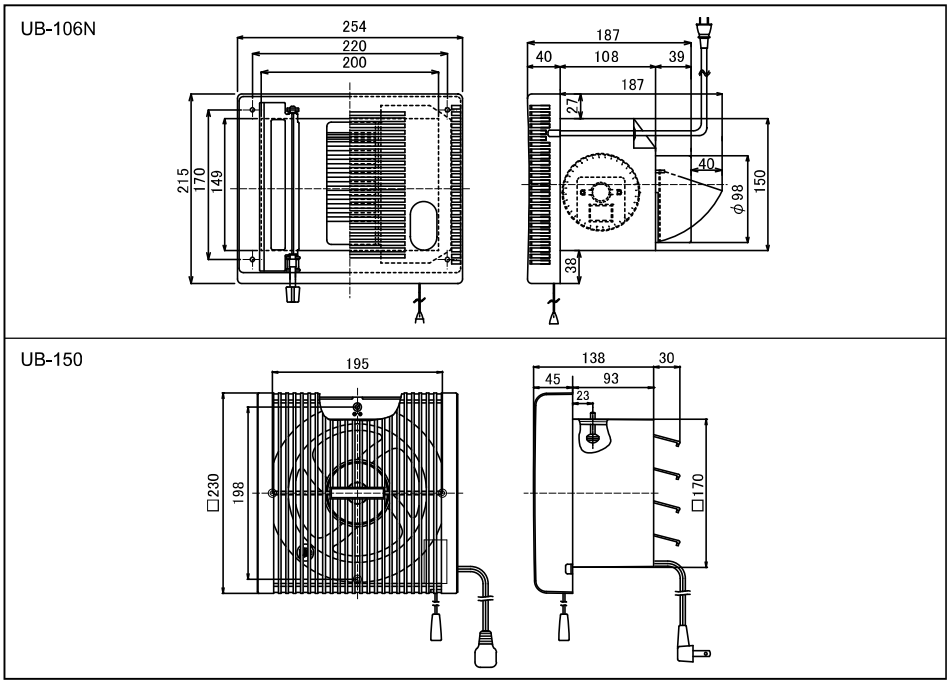

■性能表

形　名	定格電圧 (V)	定格周波数 (Hz)	消費電力 (W)	風　量 (m³/h)	騒　音 (dB)	重　量 (kg)	埋込寸法 (mm)
UB-106N	100	50/60	23/21	90/72	48/42	1.8	155×205
UB-150			13/14	230	39	1.5	□180

トイレファン

SP-20 （ブラウン）
JANコード 4964337610010

SP-25 （ホワイト）
JANコード 4964337610058

価格 **12,100円**
（税別価格 11,000 円）

2年間保証

●先端型
●電源コード約2.9m
■1ケース入数 6台入

PK-75
JANコード 4964337610027

価格 **9,350円**
（税別価格 8,500 円）

●先端型
●電源コード約3.0m
■1ケース入数 12台入

NT-80S
JANコード 4964337610041

価格 **8,250円**
（税別価格 7,500 円）

●先端型
●電源コード約2.3m
■1ケース入数 12台入

SP-30
JANコード 4964337610034

価格 **9,900円**
（税別価格 9,000 円）

●中間型
●電源コード約2.3m
■1ケース入数 12台入

※汲取り式トイレ用
※浄化槽には使用しないでください。
塩害や温泉害の発生しているところでは使用しないでください。故障の原因となります。

■寸法図(mm)

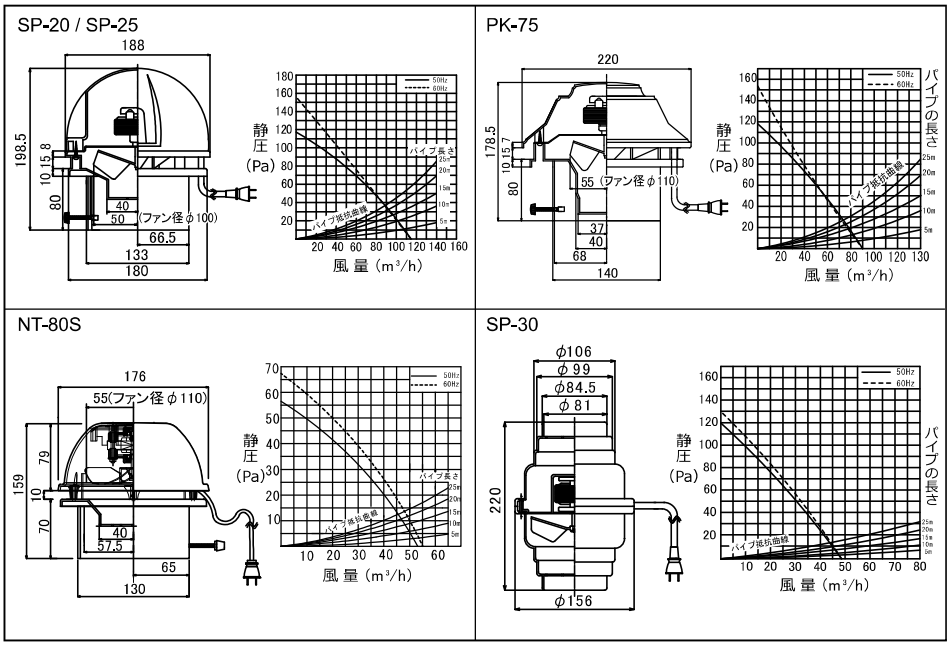

■性能表

※硬質塩化ビニールパイプ寸法表は2ページに記載

形　名	定格電圧 (V)	定格周波数 (Hz)	消費電力 (W)	風量 (m³/h)	騒音 (dB)	重量 (kg)	適合パイプ ※
SP-20 / SP-25	100	50/60	17/16	114	40/38	1.4	VU75~VU100, SU100, LP90~LP102
PK-75			13/12	90	40/42	1.2	VU75~VU100, SU100,LP76~LP102
NT-80S			12/10	53.4/55.2	40/42	0.9	VU75~VU100, SU100, LP90~LP102
SP-30			16/15	48	37	1.2	VU100, SU100, LP76~LP102

換気扇用部材

〈屋　内　用〉

レジスター

RX タイプ共通特長
- ●脱着式フェイス・フィルター
  ※保守・点検を考慮し、脱着可能
- ●外気浄化フィルター付
  （RX-100F/KPM は専用フィルター）
- ●風量調節可

■1ケース入数
φ100用24ケ入、φ150用12ケ入

パイプ呼び径 φ100 / パイプ呼び径 φ150

PM2.5対策フィルター付 寒冷地仕様
※帯電方式 PM2.5粒子 捕集効率85%（計数法）

RX-100F/KPM（φ100） 価格 4,730円（税別価格 4,300 円）

RX-100F（φ100） 価格 2,420円（税別価格 2,200 円）
RX-100F/K（φ100） 【寒冷地仕様】 価格 3,080円（税別価格 2,800 円）
●結露対策

RX-100FB（φ100）
●本体 黒色　価格 2,750円（税別価格 2,500 円）

RX-150F（φ150） 価格 3,630円（税別価格 3,300 円）
RX-150F/K（φ150） 【寒冷地仕様】 価格 4,180円（税別価格 3,800 円）
●結露対策

【RX タイプφ100 用 PM2.5 対策交換フィルター（5 枚入）】
品番：**RX-1FPM**　価格 3,300円（税別価格 3,000 円）

【RX タイプφ100 用交換フィルター（5 枚入）】品番：**RX-1F**
【RX タイプφ150 用交換フィルター（3 枚入）】品番：**RX-2F**
オープン価格

特長
- ●脱着式グリル・フィルター
  ※保守・点検を考慮し、脱着可能
- ●開閉シャッター式
- ●外気浄化フィルター付

■1ケース入数 24ケ入

SX-100F　価格 2,420円（税別価格 2,200 円）　パイプ呼び径 φ100

SX-100F 用交換フィルター　**オープン価格**

製造元：株式会社ユニックス

共通特長
- ●脱着式フェイス・フィルター
  ※保守・点検を考慮し、脱着可能
- ●風量調節可
- ●外気浄化フィルター付
  ※フィルター捕集率 60%（質量法）
  水洗い可能。

パイプ呼び径 φ100 / パイプ呼び径 φ150

KRP100BWFH（φ100） 価格 2,365円（税別価格 2,150 円）
KRP150BWFH（φ150） 価格 3,300円（税別価格 3,000 円）

【寒冷地仕様】　●結露対策
KRP100BWCFH（φ100） 価格 2,915円（税別価格 2,650 円）
KRP150BWCFH（φ150） 価格 3,960円（税別価格 3,600 円）

【丸型レジスター・天井取付用】製造元：株式会社ユニックス

特長
- ●脱着式フェイス：フェイス部を引くことでソケット部からの取り外しができ、お手入れが容易に行えます。
- ●風量調節可：フェイス部を回すと風量調節が行えます。

UFO100BW　価格 1,980円（税別価格 1,800 円）　パイプ呼び径 φ100

※天井ボードは、本体には含まれません。

差圧式給気口

SX-150F　価格 8,800円（税別価格 8,000 円）　パイプ呼び径 φ150

特長
- ●脱着式フェイス・フィルター
  ※保守・点検を考慮し、脱着可能
- ●シャッターロック付
- ●外気浄化フィルター付

■1ケース入数 12ケ入

レンジフード運転時にドアを開ける力が重くなるのを緩和。
強風時等任意でロック機構により閉じることが出来ます。
常時開放タイプではないため、冷暖房時の省エネにも効果的です。

SX-150F 用交換フィルター　**オープン価格**

■寸法図(mm)

RX-100**　（　）はφ150

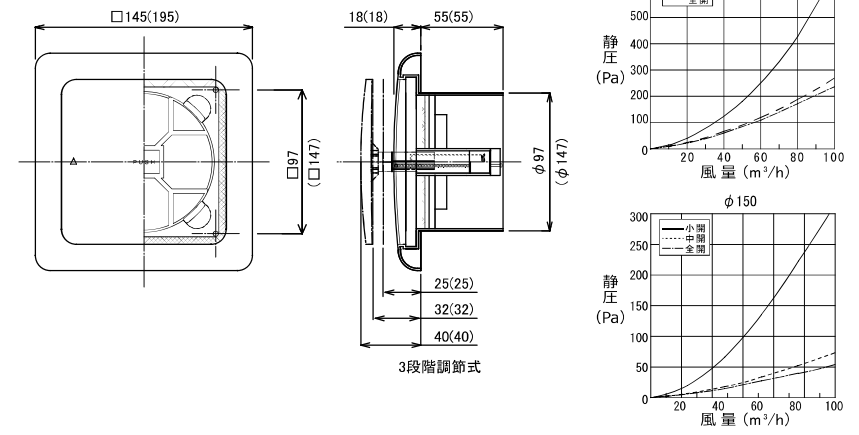

SX-100F

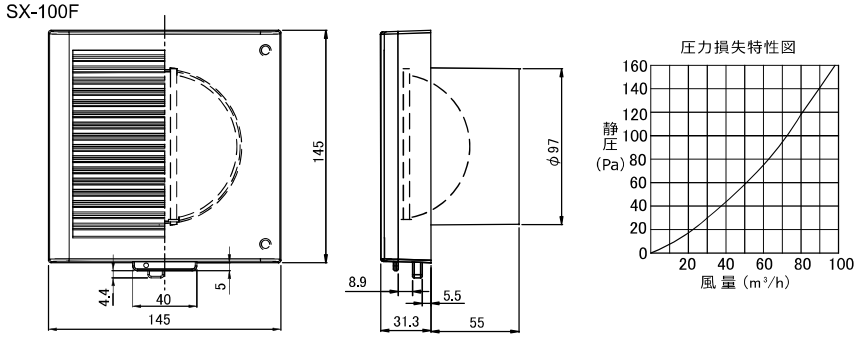

KRP-100**　（　）はφ150

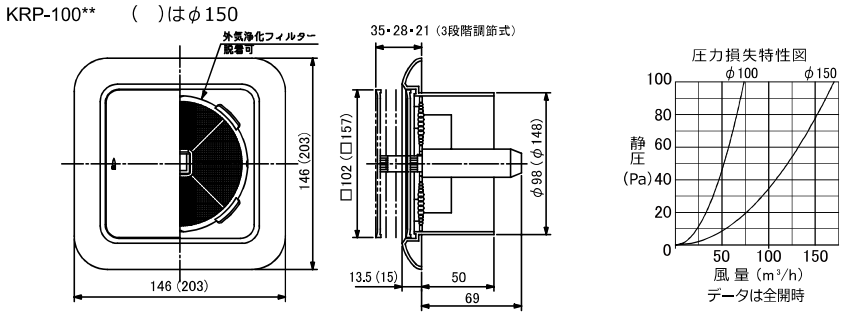

UFO-100BW

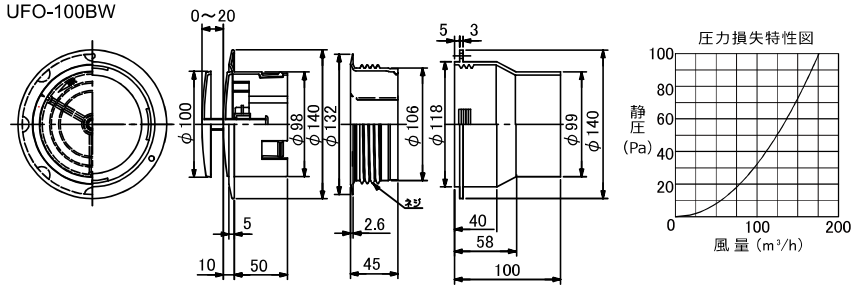

SX-150F

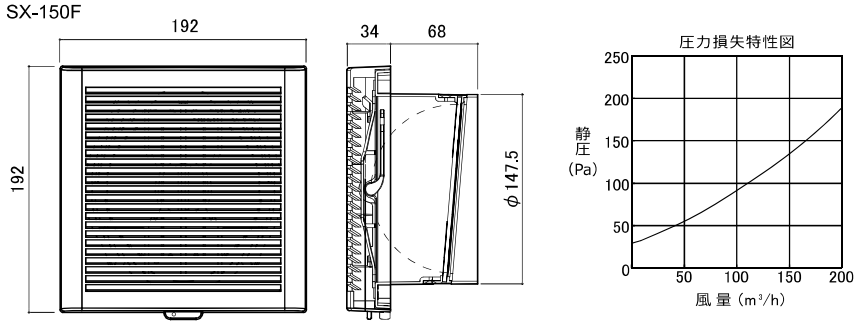

換気扇用部材

〈外　壁　用〉

ウェザーカバー

樹脂製

WK-15（羽根径15cm用）　価格 **2,860円**（税別価格 2,600 円）
JANコード 4937819102204

WK-20（羽根径20cm用）　価格 **3,190円**（税別価格 2,900 円）
JANコード 4937819102112

WK-25（羽根径25cm用）　価格 **3,520円**（税別価格 3,200 円）
JANコード 4937819102136

●防鳥網付　■1ケース入数 12ケ入

K-30（羽根径30cm用）　価格 **6,270円**（税別価格 5,700 円）
JANコード 4964337710079

●網無し　■1ケース入数 10ケ入

ステンレス製

製造元：株式会社ユニックス

SWC200A3M（羽根径 15cm 用）　価格 **12,100円**（税別価格 11,000 円）

SWC250A3M（羽根径 20cm 用）　価格 **15,290円**（税別価格 13,900 円）

SWC300A3M（羽根径 25cm 用）　価格 **20,130円**（税別価格 18,300 円）

SWC350A3M（羽根径 30cm 用）　価格 **24,420円**（税別価格 22,200 円）

●網部脱着式 ※保守・点検を考慮し、脱着可能です。
●網仕様　A3Mは3メッシュ(防鳥網タイプ)、A5Mは5メッシュ、A10Mは10メッシュ(防虫網タイプ)

パイプフード

ステンレス製

製造元：株式会社ユニックス

パイプ呼び径 φ100
パイプ呼び径 φ150

深型

FSG100F　価格 **4,620円**（税別価格 4,200 円）
FSG150F　価格 **7,040円**（税別価格 6,400 円）

FSG100F10M ●防虫網付　価格 **5,170円**（税別価格 4,700 円）
FSG150F10M ●防虫網付　価格 **7,920円**（税別価格 7,200 円）

深型
●壁汚れ軽減・寒冷地仕様・外径取付

FSG100KFR　価格 **10,890円**（税別価格 9,900 円）
FSG150KFR　価格 **15,730円**（税別価格 14,300 円）

FSG100KFR10M ●防虫網付　価格 **11,770円**（税別価格 10,700 円）
FSG150KFR10M ●防虫網付　価格 **16,720円**（税別価格 15,200 円）

丸型

SHG100A　価格 **4,400円**（税別価格 4,000 円）
SHG150A　価格 **5,940円**（税別価格 5,400 円）

SHG100A10M ●防虫網付　価格 **4,950円**（税別価格 4,500 円）
SHG150A10M ●防虫網付　価格 **6,820円**（税別価格 6,200 円）

共通特長
●開閉ガラリ式(保守・点検を考慮し、各製品の部位が開閉可能です。)
※指定色塗装・防火ダンパー、別途お見積り。
※強制排気口用は、防虫網の無いタイプをご使用ください。

ステンレス製

製造元：宇佐美工業株式会社

パイプ呼び径 φ100
パイプ呼び径 φ150

深型

UK-UZEV100S-HL ●水止め無し ■1ケース入数 24ケ入
UK-UZEV150S-HL ●水止め無し ■1ケース入数 12ケ入

UK-UZEV100SFD-HL ●防火ダンパー付・水止め無し ■1ケース入数 24ケ入
UK-UZEV150SFD-HL ●防火ダンパー付・水止め無し ■1ケース入数 12ケ入
オープン価格

丸型

UK-GSN100S-HL ●水止め付 ■1ケース入数 36ケ入
UK-GSN150S-HL ●水止め付 ■1ケース入数 12ケ入

UK-GBV100BFD-HL ●防火ダンパー付・水止め無し ■1ケース入数 24ケ入
UK-GBV150BFD-HL ●防火ダンパー付・水止め無し ■1ケース入数 12ケ入
オープン価格

共通特長
※指定色塗装は別途見積り。
※防虫網付/無しをご指定ください。
※強制排気口用は、防虫網の無いタイプをご使用ください。

■寸法図(mm)

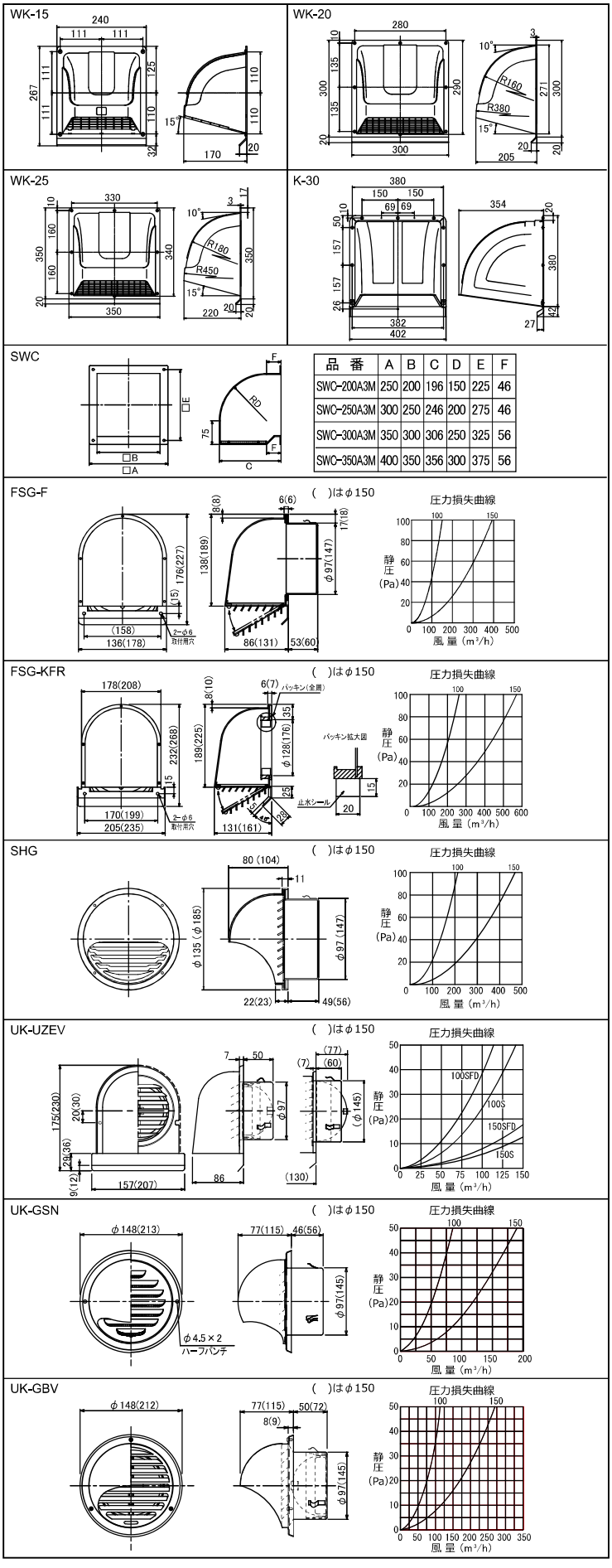

換気扇用部材

＜パイプフード＞

樹脂製

(W)ホワイト

(B)ブラウン

(K)ブラック

パイプ呼び径 φ100 / パイプ呼び径 φ150

WP-100W/B/K　価格 2,420円（税別価格 2,200 円）

WP-150W/B/K　価格 3,190円（税別価格 2,900 円）

●材質：耐候性PP樹脂　●雨ダレ防止水切り付　●外径取付
●適合パイプアダプター付属（2個）　■1ケース入数 24ケ入
※適合パイプは、VU、SU、GL、アルミダクト、LPです。
※パイプ外径φ114以上の物は取付不可。

■寸法図(mm)

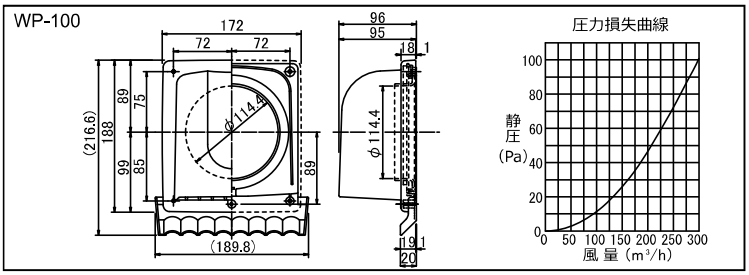

〈屋　内　用〉

換気扇専用木枠

HA-15（羽根径15cm用）　JANコード 4964337810113
HA-25（羽根径25cm用）　JANコード 4964337810137
HA-20（羽根径20cm用）　JANコード 4964337810120
HA-30（羽根径30cm用）　JANコード 4964337810144

●板厚20mm　■1ケース入数 5ケ入　**オープン価格**

ダ　ク　ト

【アルミフレキダクト】

SF-AL-100 ●φ100×4m ■1ケース入数 12本入
JANコード 4964337810380

SF-AL-150 ●φ150×4m ■1ケース入数 6本入
JANコード 4964337810397

オープン価格

電磁式エアーポンプ

ご家庭の浄化槽ポンプとしてご利用いただけます。

浄化槽：浄化槽とは、ご家庭から排出される汚水を浄化し、水質環境に悪影響を与えない状態にして排水する役目を担っております。
浄化槽ポンプの役割：浄化槽ポンプが送り出すエアーが、浄化槽内の好気性微生物（汚水処理をする）の生息を助けます。
※浄化槽用以外にはご使用いただけません。

共通特長
●単独槽、吐出専用タイプ（逆洗式浄化槽にはご使用できません。）
●ダイヤフラム式　●電源ケーブル長　1.5m　●付属品：L型・I型ホース x 各1本、ホースバンド x2ヶ
■1ケース入数 2台入

NIP-30L　JANコード 4964337610201　価格48,400円（税別価格 44,000 円）

NIP-40L　JANコード 4964337610218　価格52,800円（税別価格 48,000 円）

NIP-60L　JANコード 4964337610225　価格59,400円（税別価格 54,000 円）

■性能表

形　名	電圧 (V)	周波数 (Hz)	消費電力 (W)	定格圧力 MPa(kgf/cm²)	吐出風量 (L/min)	騒音 (dB)	重量 (kg)	寸法(mm) 吐出口を除く 幅×高さ×長さ
NIP-30L	100	50/60	33	0.012 (0.12)	30	35	4.1	156×193×200
NIP-40L			40	0.012 (0.12)	40	36	5.0	175×205×225
NIP-60L			60/48	0.012 (0.12)	60	39	6.5	185×183×210

電撃殺虫器

製造元：三興電機株式会社

屋内用

NRS20115　価格63,800円（税別価格 58,000 円）

屋外用

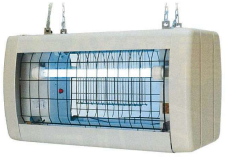

FS15214　価格137,500円（税別価格 125,000 円）

用途
◆ドライブイン、店舗、屋外軒下、駐車場
◆カラオケ施設、ピアガーデン、ゴルフ練習場
◆駅、公共施設、ホテル、別荘、病院、学校
◆工場構内、果樹園、養魚場、酪農・養豚・養鶏場
◆公園、広場、庭園、スポーツ施設、グラウンド
◆湿気の多い所（調理室、厨房、給食室など）
◆コンビニエンスストア、スーパーマーケット
◆アウトレット店、アミューズメント施設
◆郊外飲食店

■性能表

形　名	設置場所	定格電圧 (V)	定格周波数 (Hz)	二次電圧	二次短絡電流(mA)	捕虫ランプ	器具寸法 (mm)	重量 (kg)	有効面積 (㎡)	設置高さ 取付方法
NRS20115	屋内用	100	50/60	2,700V コンデンサー内蔵	18/15	FCL20BL ×1本	φ244×224	5.0	20～40	床面上 1.8m以上 チェーン吊り
FS15214	屋外用			4000V コンデンサー内蔵	19/16	FL15SBL ×2本	656×320×360 (W×D×H)	11.9	150～300	

※上記以外にも各種取扱いございます。

ナノバブル発生キット

日本製

シャワー・全自動洗濯機・キッチン水栓のお水・お湯をナノバブルにグレードアップ！

髪の毛やマイクロバブルの直径よりも小さいナノサイズの気泡を発生します。目に見えないほどの微細な大量の気泡で洗浄をサポート。
お使いいただいているシャワーヘッド・全自動洗濯機・キッチン水栓に取り付けいただけます。(取り付けには条件がございます。)
電源不要、シャワーヘッド用・キッチン水栓用は節水効果もあり経済的。

新発売

ナノバブル発生キット シャワーヘッド用

ND-NBSH

JANコード 4964337611291

標準価格 **9,900円**（税別価格 9,000 円）

■入数 5/30個

製品サイズ：外径 27× 長さ 52mm
重量：126g
ネジサイズ：G1/2
耐熱温度：50℃
付属品：Oリング 1 個

取り付けできるシャワーヘッド
TOTO、LIXIL(INAX)、SANEI、KAKUDAI、Yuko、水生活製作所、ミズタニ、スギヤマ、タカギ、GROHE、Hansgrohe など

取り付けできないシャワーヘッド
シャワーヘッド接続口のネジサイズが合わないもの
MYM(ネジサイズ W23 山 14)、KVK(ネジサイズ M22×2)、ガスター、バランス釜、シャワーヘッド一体型ホース、その他輸入品のシャワーホース、台所用瞬間湯沸器など

新発売

ナノバブル発生キット 全自動洗濯機用

ND-NBZS

JANコード 4964337611284

標準価格 **9,900円**（税別価格 9,000 円）

■入数 5/30個

製品サイズ：外径 30× 高さ 49mm
重量：143g
ネジサイズ：G3/4
耐熱温度：50℃

取り付けできる洗濯機
給水口のネジサイズが G3/4 の全自動洗濯機に取り付けが可能です。(タテ型やドラム式の全自動洗濯機)

取り付けできない洗濯機
給水口のネジサイズが G3/4 ではないもの。
二槽式洗濯機には取り付けできません。

新発売

ナノバブル発生キット キッチン水栓用

ND-NBKS

JANコード 4964337611307

標準価格 **14,300円**（税別価格 13,000 円）

■入数 5/30個

製品サイズ：外径 27× 高さ 39mm(本体)
重量：72 g(本体)
耐熱温度：50℃
付属品：アダプター A・B・C 各 1 個、パッキン白 2 枚、パッキン黒 2 枚

取り付けできる水栓の種類
水栓側が外ネジ
W22 山 20(本体直付け)、M22x1.25(本体直付け)、M22x1.0(アダプター A を使用)
水栓側が内ネジ
M24x1.0(アダプター A を使用)、M23x1.25(アダプター B を使用)
丸型蛇口
外径 20mm 以下で高さが 15mm 以上のもの(アダプター C を使用)

取り付けできない水栓の種類
角型蛇口単水栓、センサー式自動水栓、シャワー型水栓、先端のサイズが合わないもの(外径が 20mm 以上・高さ 15mm 以下は取り付け不可)、他吐水部のネジが特殊なもの

タッチレス水栓

快適なくらしの新習慣、タッチレスで節水＆衛生的

蛇口に触れず、センサーで水を出したり止めたりする便利なアイテム
既設の泡沫水栓のキャップを外し、本製品を取り付けるとセンサー付蛇口にすることができます。

ND-TJS2S-W

JANコード 4964337611246

オープン価格

■1ケース入数 32台入

別売品

タッチレス水栓用アタッチメント

TJS-AT オープン価格

JANコード 4964337611239

泡沫水栓以外の蛇口に取り付け
(蛇口・本体は付属しません。)

仕様

寸法(本体)：幅 34× 高さ 52× 奥行 60mm
質量：105g
内蔵バッテリー：Li-ion 蓄電池　3.7V 550mAh
消費電力：0.2mW 以下(フル充電で約 6 ヶ月連続使用)
水圧範囲：0.05 ～ 0.8MPa
吐水温度制限：約 70°C 以下
保護等級：IPX6
赤外線センサー感知距離：
　サイドセンサー約 0 ～ 5 ㎝
　ボトムセンサー約 0 ～ 10 ㎝

付属品

接続アダプター ×7 種類
防水シールリング ×3 種類
専用工具 ×1 個
充電用 USB ケーブル(1m)×1 本

cookiray

空気を清浄するダイニング照明、クーキレイ

照 明　ダイニングの明るさを自由にコントロール

美しさと機能が融合したフォルム
シーンに合わせて調光・調色をリモコン１つで各種操作。
工事不要で取り付け簡単（引掛シーリング・引掛ローゼットがある住宅）

ハンガーに止めねじで固定
（天井面へのねじ打ち不要）

引掛埋込ローゼット　丸型フル引掛ローゼット

天井に取付ねじで固定
（天井面へのねじ打ち不要）

引掛埋込ローゼット（ハンガーなし）　丸型フル引掛シーリング

丸型引掛シーリング　角型引掛シーリング

空 気 清 浄　ダイニングの空気を快適に保つ

独自の４層フィルターで汚れた空気をろ過
クーキレイに吸い込まれた油煙は、４層のフィルターを通ってろ過され、きれいな空気となって上部から出されます。※1･2

手軽にフィルター交換
各フィルターは簡単に着脱が可能。汚れに合わせて、手軽に交換できます。

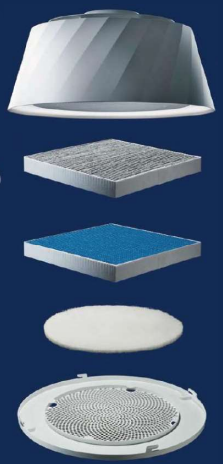

- **油煙が漏れにくい照明カバー**
- **脱臭フィルター**　調理時のニオイを除去
- 標準モデル　**脱煙フィルター**※3
- 抗ウイルス集じんフィルター搭載モデル　NEW 抗ウイルス集じんフィルター　調理時の煙を除去
- **脱油フィルター**　プレフィルターを通り抜けた油を吸着
- **プレフィルター**　調理時の油を捕集

※1 調理機器にガス燃焼器具を使用する場合は、必ず換気を行ってください。
※2 七輪や囲炉裏など、炭火での使用はしないでください。
※3 標準モデルの脱煙フィルターには SEK 基準の制菌加工された素材を採用しています。

BE

標準モデル

ホワイト　C-BE511-W
ブラック　C-BE511-BK

NEW 抗ウイルス集じんフィルター搭載モデル

ホワイト　C-BE511-WV
ブラック　C-BE511-BKV

モダンで軽やかな空間にマッチするフレア形状。多面体から円にグラデーションするオリジナリティの高い形にデザイン。

PT

標準モデル

ホワイト　C-PT511-W
ブラック　C-PT511-BK

NEW 抗ウイルス集じんフィルター搭載モデル

ホワイト　C-PT511-WV
ブラック　C-PT511-BKV

落ち着いた空間にマッチするドーム形状。
陶器が持つ繊細で微妙な立体感からインスパイアされたデザイン。

サイズ：W502×D502×H450 ～ 850mm　質量：5.3kg
風量：[弱] 110　[強] 160　[急速] 190m³/h　光源：LED 価格：オープン価格

対応天井高：2,300 ～ 2,700mm　騒音：[弱運転]40dB [強運転]46dB [急速運転]49dB　消費電力：[弱運転]8W [強運転]13W [急速運転]18W　照明：LED 照明ユニット　[調光]各色５段階（100%･80%･50%･30%･10%）　[調色]２色（電球色／色温度 2700K･昼白色／色温度 5000K）　照明寿命：40,000 時間　照明消費電力：最大 35W　平均演色評価数：電球色 Ra82 昼白色 Ra84　器具光束数：電球色 2300lm 昼白色 2890lm　固有エネルギー消費効率：電球色 65.5lm/W 昼白色 82.5lm/W　施工性：簡易施工　設置場所：引掛シーリング、引掛ローゼットに取り付け可　付属品：[標準モデル]脱煙フィルター・脱臭フィルター（各１枚）、交換用脱油フィルター（５枚）、プレフィルター、止めねじ、取付ねじ、リモコン、リモコン用ボタン電池、取扱説明書 [抗ウイルス集じんフィルター搭載モデル]抗ウイルス集じんフィルター・脱臭フィルター（各１枚）、交換用脱油フィルター（５枚）、プレフィルター、止めねじ、取付ねじ、リモコン、リモコン用ボタン電池、取扱説明書

製造元：富士工業株式会社

Center Federica

センターフェデリカ CFEDL-952　天井取付けタイプ　間口 900mm、奥行 650mm、高さ 600 ～ 760mm(基準寸法 600mm)

CFEDL-952 S（ダクトカバー別売）

スタンダードカラー(標準色)
CFEDL-952 S(ステンレス)
CFEDL-952 TW/TBK
(テクスチャーホワイト / テクスチャーブラック)
402,820 円(税別価格 366,200 円)

オーダーカラー(特別塗装色): オープン価格
※別売品のダクトカバーが必要です。

ダクトカバー(別売品) 対応高さ(単位 :mm)

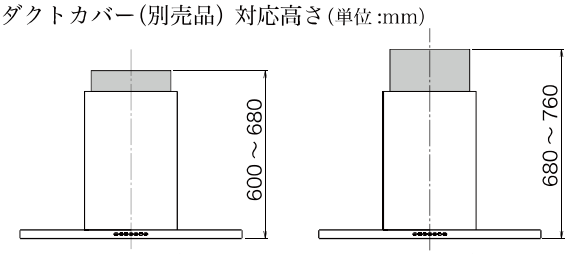

CDCH-115＊使用　CDCH-195＊使用

＊には色記号が入ります。

ダクトカバー

製品型名	ダクトカバー型名	価格(税別価格)
CFEDL-952 S	CDCH-115 S	19,470 円(17,700 円)
	CDCH-195 S	22,000 円(20,000 円)
CFEDL-952 TW/TBK	CDCH-115 TW/TBK	11,550 円(10,500 円)
	CDCH-195 TW/TBK	12,980 円(11,800 円)

Side Federica

サイドフェデリカ SFEDL-952 R/L　横壁取付けタイプ　間口 900mm、奥行 650mm、高さ 700 ～ 900mm

SFEDL-952 R S(ダクトカバー付属)

スタンダードカラー(標準色)
SFEDL-952 R/L S(右 / 左壁付けタイプ ステンレス)
373,560 円(税別価格 339,600 円)
SFEDL-952 R/L TW/TBK
(右 / 左壁付けタイプ テクスチャーホワイト / テクスチャーブラック)
359,590 円(税別価格 326,900 円)
オーダーカラー(特別塗装色): オープン価格

ダクトカバー(付属) 対応高さ(単位 :mm)
(図は R タイプ)

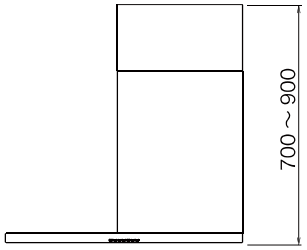

Federica

フェデリカ FEDL-952　壁面取付けタイプ　間口 900mm、奥行 630mm、高さ 550 ～ 1100mm

FEDL-952 S(ダクトカバー別売)

スタンダードカラー(標準色)
FEDL-952 S(ステンレス)
FEDL-952 TW/TBK
(テクスチャーホワイト /
テクスチャーブラック)
298,650 円(税別価格 271,500 円)

オーダーカラー(特別塗装色): オープン価格

※別売品のダクトカバーまたは、前幕板・横幕板が必要です。ダクトカバーと前幕板・横幕板の併用はできません。

ダクトカバー(別売品) 対応高さ(単位 :mm)

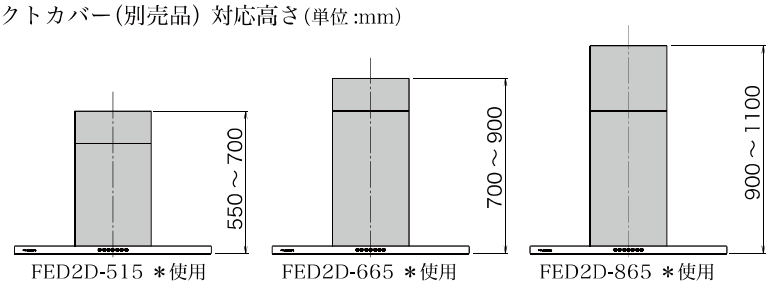

FED2D-515 ＊使用　FED2D-665 ＊使用　FED2D-865 ＊使用

＊には色記号が入ります。※電動密閉式シャッターを使用する場合は、製品高さ 650mm 以上必要です。
※後方排気の場合、製品高さ 630mm 以上必要です。

ダクトカバー / 前幕板 / 横幕板

製品型名	ダクトカバー型名	価格(税別価格)	前幕板・横幕板型名	価格(税別価格)
FEDL-952 S	FED2D-515 S	25,960 円(23,600 円)	前幕板 MKP-9665 S	37,730 円(34,300 円)
	FED2D-665 S	28,490 円(25,900 円)	横幕板 YMP-FED-6635 S	19,470 円(17,700 円)
	FED2D-865 S	31,020 円(28,200 円)		
FEDL-952 TW/TBK	FED2D-515 TW/TBK	19,470 円(17,700 円)	前幕板 MKP-9665 TW/TBK	24,970 円(22,700 円)
	FED2D-665 TW/TBK	20,680 円(18,800 円)	横幕板 YMP-FED-6635 TW/TBK	12,980 円(11,800 円)
	FED2D-865 TW/TBK	22,000 円(20,000 円)		

製造元：富士工業株式会社

画像はイメージです。

Giglio

ジリオ GIL-902　壁面取付けタイプ　間口 900mm、奥行 650mm、高さ 700 ～ 1000mm

※写真は GIL-902 TW+DCG-380TW

※写真は GIL-902 TBK+DCG-380TBK

GIL-902 TW/TBK
(テクスチャーホワイト / テクスチャーブラック)
254,100 円(税別価格 231,000 円)

※別売品のダクトカバーが必要です。

ダクトカバー

製品型名	ダクトカバー型名	価格(税別価格)
GIL-902 TW	DCG-280 TW	16,940 円(15,400 円)
	DCG-380 TW	18,150 円(16,500 円)
GIL-902 TBK	DCG-280 TBK	16,940 円(15,400 円)
	DCG-380 TBK	18,150 円(16,500 円)

ダクトカバー(別売品)
対応高さ(単位 :mm)

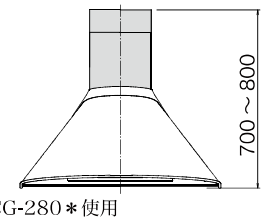

DCG-280＊使用

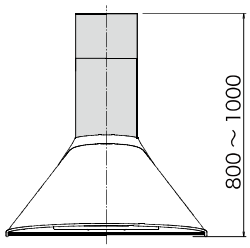

DCG-380＊使用

＊には色記号が入ります。
※後方排気の場合、製品高さ 700mm 以上必要です。

製造元：富士工業株式会社

Center Barchetta

センターバルケッタ　CBAR-903　天井取付けタイプ

間口 900mm、奥行 650mm
高さ 600 ～ 760mm(基準寸法 600mm)

CBAR-903 S4（ダクトカバー別売）

CBAR-903 S4(ステンレス)
CBAR-903 TW/TBK
(テクスチャーホワイト / テクスチャーブラック)
269,830 円(税別価格 245,300 円)

※別売品のダクトカバーが必要です。

ダクトカバー(別売品) 対応高さ(単位 :mm)

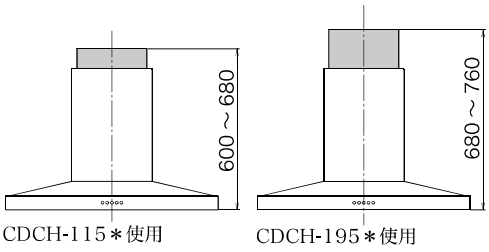

CDCH-115＊使用　CDCH-195＊使用

＊には色記号が入ります。

ダクトカバー

製品型名	ダクトカバー型名	価格(税別価格)
CBAR-903 S4	CDCH-115 S4	13,200 円(12,000 円)
	CDCH-195 S4	15,400 円(14,000 円)
CBAR-903 TW/TBK	CDCH-115 TW/TBK	11,550 円(10,500 円)
	CDCH-195 TW/TBK	12,980 円(11,800 円)

Side Barchetta

サイドバルケッタ　SBAR-903R/L　横壁取付けタイプ　間口 900mm、奥行 650mm、高さ 700 ～ 900mm

SBAR-903R/L S4（ダクトカバー付属）

SBAR-903R/L S4(右 / 左壁付けタイプ ステンレス)
230,450 円(税別価格 209,500 円)

SBAR-903R/L TW/TBK
(右 / 左壁付けタイプ テクスチャーホワイト / テクスチャーブラック)
216,150 円(税別価格 196,500 円)

ダクトカバー(付属) 対応高さ(単位 :mm)
(図は R タイプ)

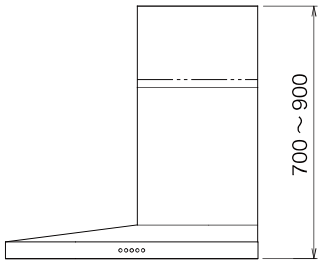

Barchetta

バルケッタ　BAR-903　壁面取付けタイプ　間口 900mm、奥行 600mm、高さ 550 ～ 1100mm

BAR-903 S4（ダクトカバー別売）

BAR-903 S4(ステンレス)
BAR-903 TW/TBK
(シルバーメタリック / フロストホワイト / ブラック)
203,830 円(税別価格 185,300 円)

※別売品のダクトカバーが必要です。

ダクトカバー(別売品) 対応高さ(単位 :mm)

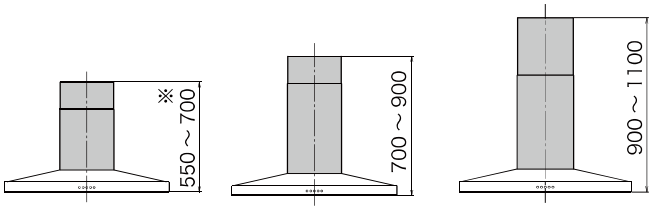

DCB-450 ＊ 使用　DCB-600 ＊ 使用　DCB-800 ＊ 使用

＊には色記号が入ります。※後方排気の場合、製品高さ 665mm 以上必要です。

ダクトカバー

製品型名	ダクトカバー型名	価格(税別価格)
BAR-903 S4	DCB-450 S4	19,800 円(18,000 円)
	DCB-600 S4	22,000 円(20,000 円)
	DCB-800 S4	24,750 円(22,500 円)
BAR-903 TW/TBK	DCB-450 TW/TBK	18,150 円(16,500 円)
	DCB-600 TW/TBK	20,350 円(18,500 円)
	DCB-800 TW/TBK	23,100 円(21,000 円)

製造元：富士工業株式会社

レンジフード

プレミアムプラス

CLRL-ECS-902 W（前幕板別売）

CLRL-ECS-752R/L W 価格231,330円（税別価格 210,300 円）
CLRL-ECS-752R/L SI 価格243,980円（税別価格 221,800 円）
CLRL-ECS-752R/L TBK 価格252,890円（税別価格 229,900 円）
CLRL-ECS-902R/L W 価格250,360円（税別価格 227,600 円）
CLRL-ECS-902R/L SI 価格263,010円（税別価格 239,100 円）
CLRL-ECS-902R/L TBK 価格271,920円（税別価格 247,200 円）

SCLRL-ECS-902L W（ダクトカバー付属）

SCLRL-ECS-902R/L W 価格311,300円（税別価格 283,000 円）
SCLRL-ECS-902R/L SI 価格324,060円（税別価格 294,600 円）
SCLRL-ECS-902R/L TBK 価格338,030円（税別価格 307,300 円）

■寸法図(mm)

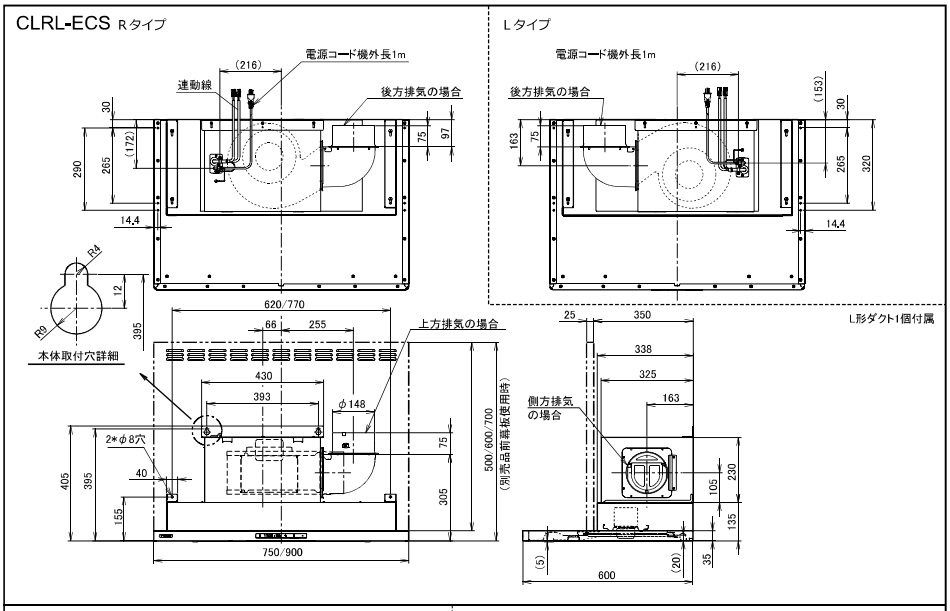

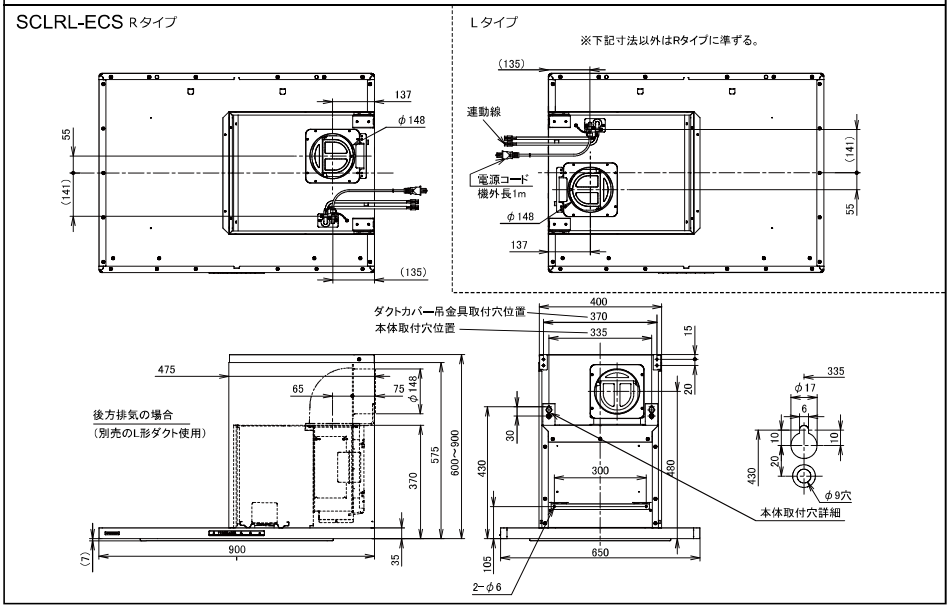

■静圧曲線

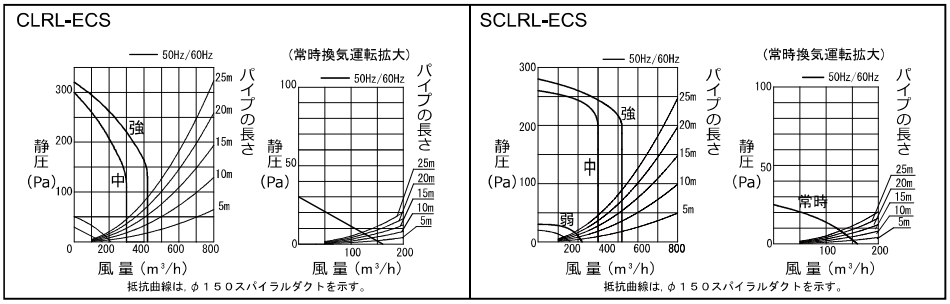

用途 台所

共通特長

OILSMASHER（オイルスマッシャー）

- **特許技術「オイルスマッシャー」**
  吸い込み口で高速回転するディスクがレンジフード内部への油の侵入をブロック。ディスクに付着した油は遠心力で分離されオイルガードに集められます。
- 積算使用時間でお手入れのタイミングをお知らせする「お手入れランプ」
- LED照明3.5W 昼白色
- フィルターレス構造
- オイルガード・整流板・オイルパネルがファンシークリーン仕上げで油汚れをはじきます。
- 風量おまかせ運転
- 一定風量制御
- 加熱機器連動
- 別売リモコン（RMC-08）で、手元操作が可能
- 24時間常時換気対応可能
- 3段階タイマー付

Color W ホワイト SI シルバーメタリック
TBK テクスチャーブラック

■性能表

型　名	定格電圧 (V)	定格周波数 (Hz)	ノッチ	消費電力 (W)(0Pa)	風　量 (m³/h) 0Pa	風　量 (m³/h) 0～130Pa	騒音 (dB)(0Pa)	重量 (kg)
CLRL-ECS-752R/L CLRL-ECS-902R/L	100	50/60	強	62	-	420	46	20.0 22.0
			中	32	300	-	38	
			弱	16	210	-	33	
			常時換気	10	160	-	29	
SCLRL-ECS-902R/L	100	50/60	強	55	-	420	46	30.0
			中	27	300	-	38	
			弱	16	210	-	33	
			常時換気	10	160	-	29	

製造元：富士工業株式会社

レンジフード

薄　　型

SERL-EC-901 W
(前幕板別売)

SERL-EC-601 BK/W 価格136,840円 (税別価格 124,400 円)
SERL-EC-601 SI 価格154,660円 (税別価格 140,600 円)
SERL-EC-751 BK/W 価格158,070円 (税別価格 143,700 円)
SERL-EC-751 SI 価格176,000円 (税別価格 160,000 円)
SERL-EC-901 BK/W 価格179,300円 (税別価格 163,000 円)
SERL-EC-901 SI 価格197,230円 (税別価格 179,300 円)

- シロッコファンは従来の油をはじく性能をさらに向上させたハイパークリーン表面処理です。
- ワンタッチ着脱ファンで、簡単お手入れ。ボタンを押すだけで簡単に着脱できる清掃性に優れたシロッコファンです。
- LED照明6W 昼白色
- フィルターレス構造
- オイルパネル・整流板・ケーシング・オイルパックがファンシークリーン仕上げで油汚れをはじきます。お手入れが簡単。

ASR-3A-7527 SBK
(前幕板付属)

ASR-3A-6026R/L BK/W/SI/SBK
ASR-3A-6027R/L BK/W/SI/SBK
ASR-3A-7526R/L BK/W/SI/SBK
ASR-3A-7527R/L BK/W/SI/SBK
ASR-3A-9026R/L BK/W/SI/SBK
ASR-3A-9027R/L BK/W/SI/SBK

オープン価格

- 整流板・イージーフィルター
- 梁対応
- LED照明　3W昼白色
- 型名末尾に6の総高さ600mm
  型名末尾に7の総高さ700mm

用途　台所

共通特長
- 低天井対応

Color BK ブラック W ホワイト SI シルバーメタリック
(SBK スモーキーブラック ASR-3Aのみ)

■寸法図(mm)

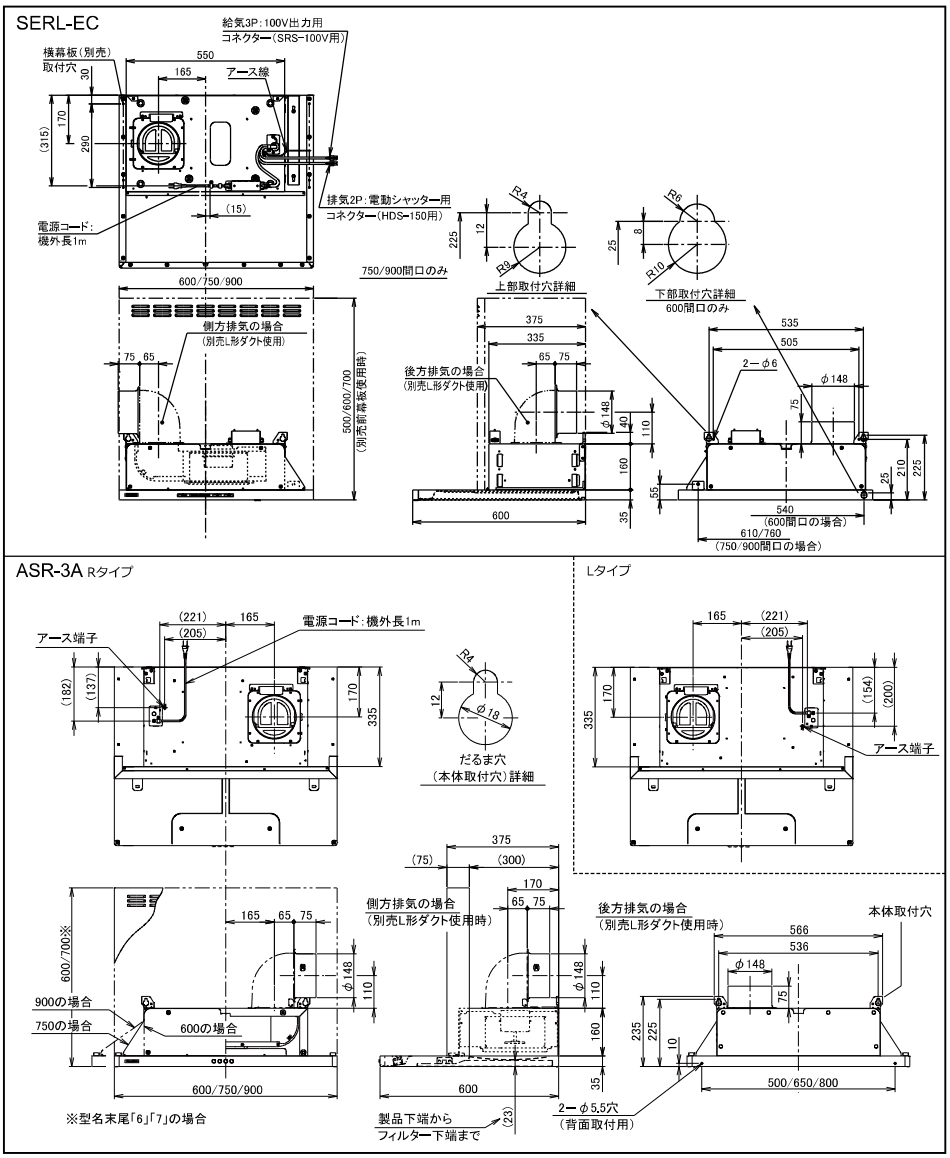

■静圧曲線

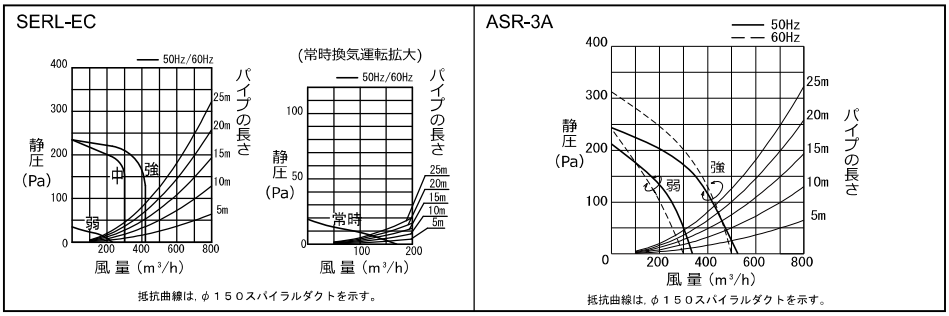

■性能表

型　名	定格電圧 (V)	定格周波数 (Hz)	ノッチ	消費電力 (W)	風　量 (m³/h) 0Pa 時	風　量 (m³/h) 100Pa 時	騒　音 (dB)	重　量 (kg)
SERL-EC-601 SERL-EC-751 SERL-EC-901	100	50/60	強	36	-	420	45	14.0 16.5 18.0
			中	17	300	-	36	
			弱	10	230	-	30	
			常時換気	7	170	-	24	
ASR-3A-6026R/L ASR-3A-6027R/L ASR-3A-7526R/L ASR-3A-7527R/L ASR-3A-9026R/L ASR-3A-9027R/L	100	50/60	強	105/125	520/500	420/430	47/46	14.5 14.5 15.5 15.5 16.5 16.5
			弱	60/61	330/300	—	37/35	

製造元：富士工業株式会社

レンジフード

シロッコファン

BDR-3HL-601 BK
(前幕板付属)

BDR-3HL-601/6017 BK/W/SI
BDR-3HL-751/7517 BK/W/SI
BDR-3HL-901/9017 BK/W/SI **オープン価格**

※BDR-3HL-＊＊1 ： 総高さ600mm
※BDR-3HL-＊＊17 ： 総高さ700mm

●油汚れをはじくファンシークリーン仕上のスロットフィルタ

BFRS-3F-751R/L SI
(前幕板別売)

BFRS-3F(3G･3K)-601R/L BK/W	価格**84,480**円 (税別価格 76,800 円)
BFRS-3F(3G･3K)-601R/L SI	価格**97,680**円 (税別価格 88,800 円)
BFRS-3F(3G･3K)-751R/L BK/W	価格**95,920**円 (税別価格 87,200 円)
BFRS-3F(3G･3K)-751R/L SI	価格**109,120**円 (税別価格 99,200 円)
BFRS-3F(3G･3K)-901R/L BK/W	価格**109,120**円 (税別価格 99,200 円)
BFRS-3F(3G･3K)-901R/L SI	価格**122,320**円 (税別価格 111,200 円)

●梁対応・低天井対応
●整流板
●オイルパネル
●油汚れをはじくファンシークリーン仕上のスロットフィルタ

ターボファン

BFR-1E-601 SI
(前幕板別売)

BFR-1E-601 BK/W	価格**57,420**円 (税別価格 52,200 円)
BFR-1E-601 SI	価格**70,620**円 (税別価格 64,200 円)
BFR-1E-751 BK/W	価格**67,980**円 (税別価格 61,800 円)
BFR-1E-751 SI	価格**81,180**円 (税別価格 73,800 円)

●梁対応・低天井対応
●オイルパネル

用途 台所

共通特長
●照明 ミニ電球40W
●グリスフィルター

Color BK ブラック W ホワイト SI シルバーメタリック

■寸法図(mm)

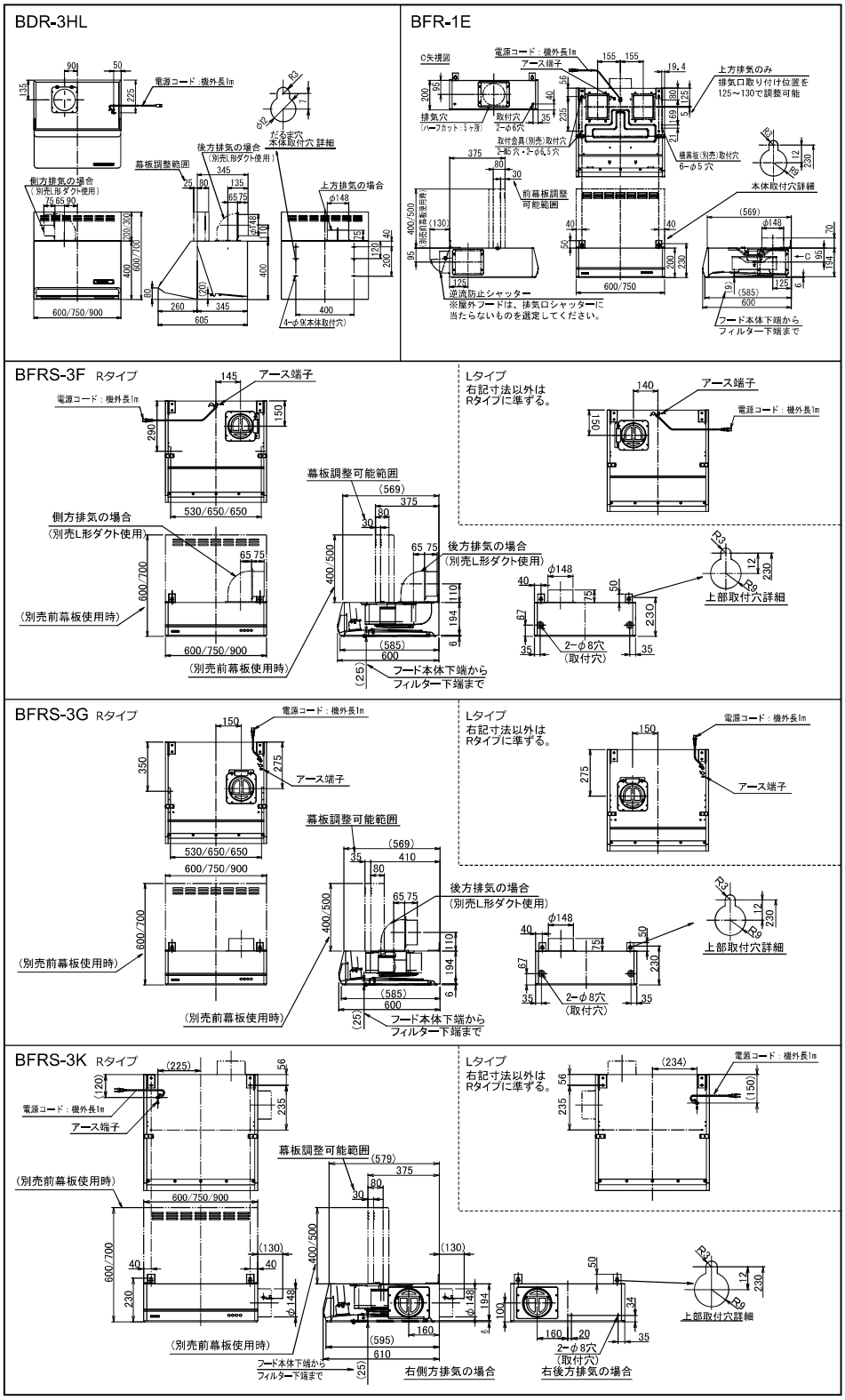

■性能表

型 名	定格電圧 (V)	定格周波数 (Hz)	ノッチ	消費電力 (W)	風 量 (m³/h) 0Pa 時	風 量 (m³/h) 100Pa 時	騒 音 (dB)	重 量 (kg)
BDR-3HL	100	50/60	強	101/111	590/550	480/450	42/40	13.0(600 幅) 14.0(750 幅) 15.0(900 幅)
			弱	45	315/290	—	29/27	
BFRS-3F BFRS-3G BFRS-3K	100	50/60	強	93/106	520/500	425/435	48/47	BFRS-3K 13.0(600 幅) 15.0 14.5(750 幅) 17.0 16.0(900 幅) 19.0
			弱	49/51	320/295	—	35/33	
BFR-1E	100	50/60	強	72/86	560/590	375/425	47/49	10.5(600 幅) 12.5(750 幅)
			弱	44/47	400/370	—	38/36	

製造元：富士工業株式会社

レンジフード

プロペラ金属製換気扇付

FVM-606L BK

FVM-606L/6061L BK/W/SI
FVM-756L/7561L BK/W/SI
FVM-906L/9061L BK/W/SI
オープン価格

●シャッターロック機構付。ファンのスイッチを切ると、シャッターが自動的に閉じて固定されます。このシャッターロック機構が、室外の強風などによる空気の逆流やシャッターのバタつきを防止しプロペラファンの弱点をカバーします。

FVA-606/6061/606L/6061L BK/W/SI
FVA-756/7561/756L/7561L BK/W/SI
FVA-906/9061/906L/9061L BK/W/SI
オープン価格

Color BK ブラック W ホワイト SI シルバーメタリック

■寸法図(mm)

FVM / FVA

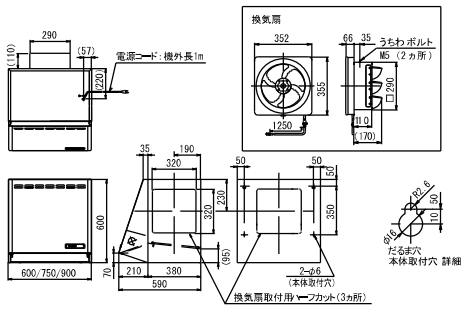

型　名	FVM-L	FVA	FVA-L
シャッターロック機構	○	×	×
照明 ミニ電球40W	○	×	○

※FVM-**61 タイプ /FVA-**61 タイプは、全高700mm 仕様(高さ 100mm の幕板付属)。

■性能表

型　名	定格電圧 (V)	定格周波数 (Hz)	消費電力 (W)	風　量 (m^3/h) 0Pa 時	風　量 (m^3/h) 20Pa 時	騒　音 (dB)	重　量 (kg)
FVM/FVA	100	50/60	38/40	800	515/505	40	13.0(600 幅) 14.5(750 幅) 16.0(900 幅)

共通特長　●油汚れをはじくファンシークリーン仕上のスロットフィルタ

フィルター

適応機種	表面処理	型　名	入数	価格(税別価格)	フィルター必要枚数 W:600	W:750	W:900	寸法(L×W) 単位：mm
ASR-3A	-	VES-4001 ※1	1	2,640円 (2,400 円)	1	1	1	400×270
	ファンシークリーン	FES-4001		5,390円 (4,900 円)				
	親水系コート	AES-4001		6,380円 (5,800 円)				
BDR-3HL	ファンシークリーン	CSF10-3421 ※1	1	4,510円 (4,100 円)	2	2	3	342×298
	親水系コート	ASF-3411		4,840円 (4,400 円)				
BFRS-3F BFRS-3K BFRS-3G	ファンシークリーン	CSF16-4001 ※1	1	4,950円 (4,500 円)	1	1	1	298×400
	親水系コート	ASF-400		7,700円 (7,000 円)				
BFR-1E	-	BFE-352 ※1	1	7,370円 (6,700 円)	1	1	-	290×352
FVM　FVA	ファンシークリーン	CSF17-3421 ※1	1	4,510円 (4,100 円)	2	2	3	342×298

※1製品購入時の付属フィルターです。

配管部材

芯ずれ補正ダクト　TJD-15

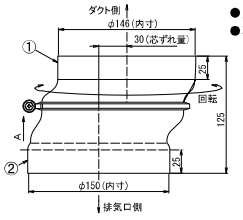

●上下のダクトを回転させることで0～30mmの芯ずれに対応可能です。
●材質：亜鉛めっき鋼板

オープン価格

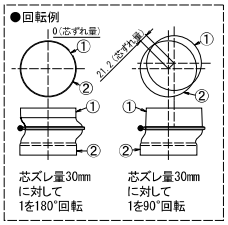

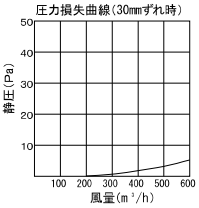

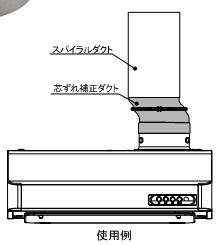

L形ダクト　LD-15

価格**3,520円**
（税別価格 3,200 円）

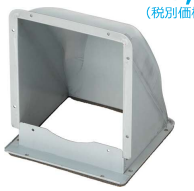

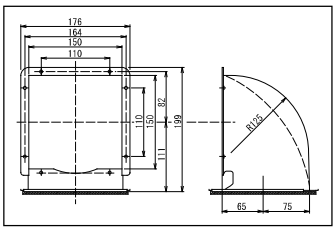

●排気方向を変える場合に使用します。
●亜鉛めっき鋼板製。

回転式フレキシブルダクト TFD-15

●フレキシブルに排気方向を変更できます。ジャバラダクトが使用不可の地域でも取り付け可能です。

オープン価格

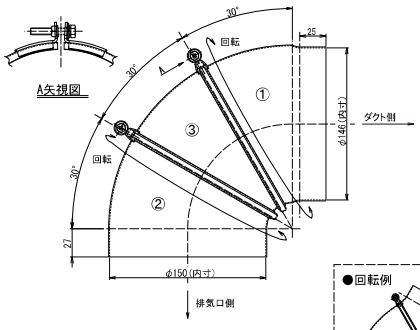

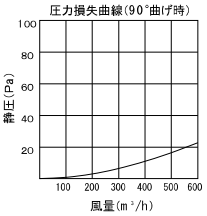

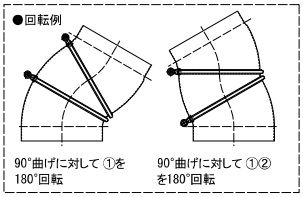

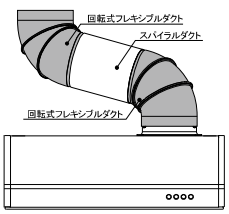

製造元：富士工業株式会社

24時間常時換気

改正建築基準法

●クロルピリホス※1を含む建材の使用禁止　●常時換気が可能な換気設備設置の義務

●ホルムアルデヒド※2を含む建材の使用制限　●天井裏などの制限

※1：クロルピリホスとは、シロアリ駆除などに使われている有機リン系殺虫剤です。けいれん、脱力感、感覚麻痺等の神経障害を引き起こします。

※2：ホルムアルデヒドとは、非常に揮発性の高い有機化合物の一つで、消毒などに使用するホルマリンの原料です。合板、パーティクルボードに使われる接着剤（メラミン樹脂）やビニル壁紙、壁紙用接着剤中の防腐剤として含まれています。ホルムアルデヒドに起因する症状としては、喉の痛み、頭痛、睡眠障害、疲労感等があり、また発ガン性があるといわれています。

全ての建造物の居室※が対象です。

●居室※「居室」とは、法第２条第４号で「居住、執務、作業、集会、娯楽その他これらに類する目的のために継続的に使用する室」をいいます。

	住宅等の居室		住宅等の居室以外の居室（下記の建物は一例です。）			
建築物	戸建住宅	集合住宅	オフィス	病　院	学　校	店　舗
居室	・リビング　・寝室 ・ダイニング・和室 ・台所　・書斎 など	・リビング　・寝室 ・ダイニング・和室 ・台所　・書斎 など	・事務所　・会議室 ・守衛室　・ロビー など	・病室　・薬剤室 ・診療室　・受付待合室 ・手術室　など	・教室 ・職員室　など	・売場　・休憩室 ・客席　・厨房　など

●居室以外の室（廊下、トイレ、浴室、洗面所、玄関）

廊下、トイレ、浴室等で換気経路となっている場合は、居室と一体のものとして居室とみなされるため、居室と同様に建材による対策や換気設備による対策が必要となります。換気経路となっていない場合は居室ではないので、いずれの対策も必要ありません。

室の用途		廊下、トイレ、浴室等	
換気経路		全般換気の換気経路とする場合	全般換気の換気経路としない場合
室の扱い（居室との境にある建具別）	開き戸、折れ戸、引き戸	居室と一体扱い※	規制対象外
	ふすま、障子		居室扱い

※居室及び居室と一体とみなす空間との仕切りが開き戸の場合は、ガラリやアンダーカット（高さ 1cm 程度）等のあることが必要です。（有効開口面積で100～150cm²程度）開き戸にガラリやアンダーカット等がない場合は、換気経路として取り扱うことができません。

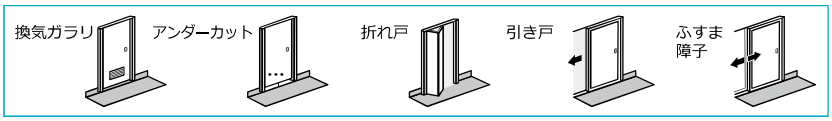

折れ戸、引き戸、ふすま、障子はそれらの四周等に十分な隙間が存在するため、通気が確保される建具にあたります。

●天井裏等

天井裏、小屋裏、床下、壁体内、収納スペースなど居室に空気が流れ込む可能性がある空間。
収納スペース、押入れ、造り付け収納、小屋裏収納、ウォークインクローゼット等が含まれます。
注意：収納スペースでも換気計画上居室と一体的に換気を行う場合※に居室とみなされます。
※例：収納スペースなどで、換気計画上居室と一体的に換気を行うため居室への給気経路となる部分。排気経路のみの場合は、天井裏とみなされます。

■換気設備と建築材料の使用面積の関係

居室に使用される建築材料の種類、使用面積と換気回数の間には下記のような関係がありますので注意が必要です。政令では居室に使用される建築材料はホルムアルデヒドの発散量に応じて区分けされ、第1、第2、第3ホルムアルデヒド発散建築材料と称されています。

●第1種：使用禁止。（ホルムアルデヒドの発散量が多いため）
●第2種、第3種：使用できますが、換気回数によりその使用面積は制限を受けます。
また、第2種、第3種は、それぞれ組み合わせて使うこともできます。これらの関係は表1の通りです。

第2種建材に掛ける値 / 第2種建材の使用面積(m²) / 第3種建材に掛ける値 / 第3種建材の使用面積(m²)

$$N_2 \times S_2 + N_3 \times S_3 \leqq A$$

居室の床面積(m²)

表 1

居室の種類	換気回数（回/時）	N_2	N_3
住宅等の居室	0.7以上	1.2	0.20
	0.5以上0.7未満	2.8	0.50
住宅等の居室以外の居室※2	0.7以上	0.88	0.15
	0.5以上0.7未満	1.4	0.25
	0.3以上0.5未満	3.0	0.50

上式は（建材の使用面積に表1のN2及びN3の数値を掛けた結果が居室の床面積より小さいこと。）と言う意味です。

※2 住宅等の居室以外の居室とは、執務、作業、集会、娯楽など継続的に使用される居室をいいます。

●第3種より更にホルムアルデヒドの発散量が少ない建材（今後開発されるもの）使用面積の制限は受けませんが換気回数は表2の通りです。

第1種、第2種、第3種の建築材料とJIS･JAS規格との相関及び使用制限は下記のとおりです。

建築材料	第1種	第2種	第3種	
ホルムアルデヒド発散速度(mg/m²h)	0.12超	0.02超 0.12以下	0.005超 0.02以下	0.005以下
内装使用面積制限	禁止	あり	あり	なし
JIS規格	E₂	E₁	E₀	
JAS規格	Fc₂	Fc₁	Fc₀	
新規格	F☆	F☆☆	F☆☆☆	F☆☆☆☆

左の式を使って建材の使用面積を求めてみましょう。

条件：第3種だけを使用、換気回数は、0.5回として

これから求める第3種建材の使用面積

$N_2 \times S_2 + N_3 \times S_3 \leqq A$ ► この式にそれぞれ分かっている数値を入れます。

$2.8 \times 0 + 0.5 \times S_3 \leqq A$

（第2種建材は使わないから面積は0）

$0.5 \times S_3 \leqq A$

$S_3 \leqq 2 \times A$ ► となり、第3種建材が使える面積は床面積の2倍以下にしなければならないということになります。

表 2

居室の種類	換気回数（回/時）
住宅の居室	0.5以上
住宅等の居室以外の居室	0.3以上

■換気回数0.5回とは

■換気方法　●第一種換気：強制排気、強制給気　●第二種換気：自然排気、強制給気　●第三種換気：強制排気、自然給気

■給気の必要性

換気とは、室内の空気と外気を入れ換えることです。換気扇を取付ける場合、同時に換気口も計画的に設ける必要があります。換気口の少ない部屋（建物）では換気扇の能力が著しく低下したり、室内圧が低くなり扉の開閉が困難になったり、すき間風感や音の発生等の原因ともなります。住宅の密閉度が上がっている中で換気扇と給気は一体のものとしてとらえる必要があると言えます。

必要換気量の求め方　局所換気

必要換気量の求め方は、部屋の種類、火を使用する場合などにより異なりますが、大きく分けて建築基準法に定められる方法と、部屋の必要換気回数から求める方法があります。

1.建築基準法に基づく方法

換気は建築基準法でその規定があり、換気扇だけで行う場合は、次のように計算するよう規定されています。

居室の場合【1人当りの占有面積から求める方法】

$$必要換気量(m^3/h) = \frac{20\times 居室の床面積(m^2)}{1人当りの占有面積(m^2)}$$

注1）上式の「20」は20（m^3/h・人）の意味であるが、この根拠は成人男子が静かに座っている時のCO_2排出量に基づいた必要換気量です。その為、喫煙等が考えられる場合は別途計算が必要となります。

注2）1人当りの占有面積が10（m^2）を超える場合は、10（m^2）でよい。

●上式は建築基準法施行令第20条の2第2号に基づいています。

火気を使用する場合【理論廃ガス量により求める方法】

建築基準法施行令第20条の3第2項において理論廃ガス量によって換気風量を求めるように定められています。

必要換気量(V)＝定数 × 理論廃ガス量(K)× 燃料消費量(Q)

V：必要換気量（m^3/h）　K：理論廃ガス量（m^3/kWh）または（m^3/kg）
Q：発熱量（kW）または燃料消費量（kg/h）　定数：次の①～③に示す

●火を使用する台所などが主体ですが、居室でも開放形の燃焼器具を使用する場合など、条件によりこれに準ずることが望ましい。
●必要換気量の算出方法は換気方法により、次の3通りがあります。

①排気フードのない場合

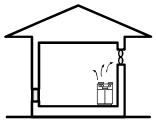

V=40KQ

②排気フードⅠ型使用の場合

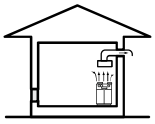

V=30KQ

排気フードⅠ型
レンジと同じ幅、奥行きのフードを使用し、火源からフード下端までの高さが1m以下（実際は約80cmが適当）の場合。

③排気フードⅡ型使用の場合

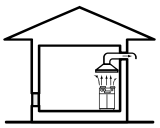

V=20KQ

排気フードⅡ型は図の如き寸法のフードが相当します。

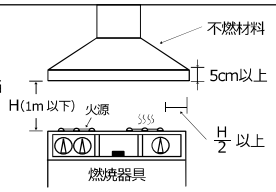

■理論廃ガス量

燃料の種類	理論廃ガス量	単位当りの発熱量
都市ガス（13A）	0.9288m^3/kW	12.79kW/m^3
都市ガス（6　B）	0.9288m^3/kW	5.81kW/m^3
ブタン・エアガス	0.9288m^3/kW	8.14kW/m^3
LPガス（プロパン主体）	12.9m^3/kg	13.95kW/kg
灯　　油	12.1m^3/kg	11.98kW/kg

■ガス器具と燃料消費量

	ガス器具		燃料消費量	1時間当たりの発熱量
都市ガス（13A）	コンロ	1口	0.22 m^3/h	2.91kW
		2口	0.5 m^3/h	6.40kW
		3口	0.72 m^3/h	9.30kW
	湯沸器	5号	0.9 m^3/h	11.63kW
	ガスがま	2L	0.14 m^3/h	1.80kW
プロパンガス	コンロ	1口	0.18 kg/h	2.51kW
		2口	0.4 kg/h	5.58kW
		3口	0.65 kg/h	9.07kW
	湯沸器	5号	0.78 kg/h	10.88kW
	ガスがま	2L	0.16 kg/h	2.23kW

（例）台所で表の燃焼器具を使用した場合の必要換気量を求めます。
ガスコンロにはレンジフードを使用するものとする。上記、計算式より、
V_1=30KQ（3口コンロ）①必要換気量=30×0.9288×12.79×0.72≒257m^3/h
V_2=40KQ（5号湯沸器と2L炊きがま）②必要換気量=40×0.9288×12.79×(0.9+0.14)≒494m^3/h
V_1+V_2=257m^3/h +494m^3/h =751m^3/h
の中から見合った風量の機種を選定することになりますが、ここでの風量は、機器の設置条件によるダクト等の抵抗による損失分を加味してありません。

使用器具	3口コンロ	5号湯沸器	2L炊きガスがま
（燃料消費量）	0.72m^3/h	0.9m^3/h	0.14m^3/h

2.部屋の必要換気回数から求める方法

必要換気量(m³/h)＝毎時必要換気回数(回/h)× 部屋の容積(m³)

部屋の構造、使用目的などを考慮に入れた、毎時必要換気回数と、その部屋の容積から必要換気量を算出します。
（例）場所：浴室
必要換気回数：5（回/h）、浴室の広さ：1坪（≒3.3m^2）、天井までの高さ：2.3m以上より、必要換気量＝5×3.3×2.3＝37.95（m^3/h）となります。

■換気回数の目安

部屋の種類	換気回数（回/h）
トイレ・洗面所・シャワー室・浴室	5～15
ロッカー室・更衣室・脱衣室 書庫・倉庫・物品庫・食品庫	5

住宅の換気設備マニュアル

ダクト圧力損失計算　（国土交通省：「シックハウスマニュアル」より抜粋）

●換気経路の圧力損失（ダクトを用いる場合）／設計風量で換気した場合の、換気経路（ダクト及び端末換気口）の圧力損失は次のA式、B式に代表される計算式によって算出します。なお、A式、B式以外の適切な計算法を用いることもできます。各部材の抵抗損失曲線から直接圧力損失値を読み取って計算しても構いません。

1．詳細法（A式）

$$Pr=\zeta o\cdot Pvo\cdot(Qo/Qso)^2+\zeta i\cdot Pvi\cdot(Qi/Qsi)^2+\Sigma(\lambda i\cdot Li/Di+\zeta Bi)\cdot Pvi\cdot(Qi/Qsi)^2$$

Pr：圧力損失の合計　（単位：Pa）
ζo：外部端末換気口の圧力損失係数
ζi：室内端末換気口の圧力損失係数
λ：ダクトの摩擦係数
D：ダクトの直径　（単位：m）
L：ダクトの長さ　（単位：m）
ζB：曲がり等局部の圧力損失係数の検証単位における合計
Pv：ダクト径に対応して定める基準動圧（単位：Pa）
$Pv=0.5\cdot\rho\cdot(Qs/3600/A)^2$
ρ　：＝1.21kg/m^3（20℃の空気の密度）
A　：ダクトの断面積（単位：m^2）
Q：検証単位の必要風量　（単位：m^3/h）
Qs：ダクト径、端末換気口の接続径に対応する基準風量（単位：m^3/h）（下表　基準風量Qs）

基準風量Qs

ダクト径または端末の接続ダクト径（mm）	50	75	100	125	150	200
基準風量　Qs　（m^3/h）	30	60	120	180	240	300

基準動圧Pv

ダクト径または端末の接続ダクト径（mm）	50	75	100	125	150	200
基準動圧　Pv　（Pa）	10.9	8.6	10.9	10.1	8.6	4.3

2．簡略法（B式）

$$Pr=21.8\cdot(4.5+(L/D+m\cdot K)\cdot\lambda)\cdot(Q/QL)^2$$

Pr：圧力損失の合計（単位：Pa）
L：経路の長さ（単位：m）
D：ダクトの最小径の部分の径（単位：m）
m：曲がりと分岐の総数（単位：個）
K：曲がり係数（下表　曲がり係数K）
λ：摩擦係数（下表　摩擦係数λ）
Q：最小径の部分の風量の最大値（単位：m^3/h）
QL：制限風量（下表　制限風量QL）

曲がり係数K

ダクト種別	硬質ダクト	アルミ製フレキシブルダクト	塩化ビニル製フレキシブルダクト
曲がり係数K	7.33	20.0	16.7

摩擦係数 λ

ダクト種別	硬質ダクト	アルミ製フレキシブルダクト	塩化ビニル製フレキシブルダクト
摩擦係数 λ	0.03	0.05	0.08

制限風量QL

ダクト径（mm）	50	75	100	125	150	200
制限風量　QL　（m^3/h）	42	95	170	265	380	680

＊簡略法を用いることのできる条件／簡略法は、最長経路のダクト系統全体が、その経路の中で最小径のダクトによって構成されているとみなし、その経路の圧力損失の合計を推定するものであるため、適用が許されるのは次の(a)～(d)までの条件を満たす場合に限られます。

(a)全ての経路における風量が、ダクト径に応じて定まる制限風量QL以下であること。
(b)最小径部分の風量の最大値Qが0.4QL以上0.6QL以下であること。
(c)外壁端末と室内側端末の圧力損失係数の合計が4.5を超えないこと。
(d)ダクトの摩擦係数が0.1を超えないこと。

長期使用製品安全点検制度・長期使用製品安全表示制度について

長期使用製品安全点検制度

平成 19 年 11 月 21 日に、改正消費生活用製品安全法が公布され、長期間の使用に伴う経年劣化によるリスクが大きく、消費者自身による保守が難しい製品 特定保守製品 について、長期使用製品安全点検制度が創設されました。(平成 21 年 4 月 1 日施行)
対象製品　弊社で販売しております「浴室用換気乾燥暖房機」が対象になりました。

2009 年 4 月～ 2021 年頃までに製造されたビルトイン式電気食器洗機、浴室用電気乾燥機(以下両製品)には、製品本体に特定保守製品と記載されています。その後の技術基準強化等の経年劣化対策の進展を踏まえ、事故率が指定当時よりも大きく低下していることから、**「特定保守製品」として指定されていた両製品は、2021 年 8 月 1 日をもって特定保守製品の指定から除外されました。**特定保守製品に指定されていた時期に製造された製品を含め、両製品は 2021 年 8 月 1 日をもって長期使用製品安全点検制度の対象外となりました。そのため、両製品の**所有者に求められていた「点検の実施」の法的責務は適用されません。**
ただし、経済産業省は、長期使用製品安全点検制度の対象外となった後であっても、安全対策のために適切なタイミングでメーカー点検を受けることを推奨しています。

長期使用製品安全表示制度

平成 20 年 5 月 1 日、電気用品の技術上の基準を定める省令の一部を改正する省令(平成 20 年経済産業省令第 34 号)が公布され、経年劣化による重大事故の発生率が高くはないものの、長期間使用されることが多いために、経年劣化による重大事故件数が一定程度発生している製品について、製造・輸入事業者が、経年劣化によるリスクの注意喚起を行う表示をすることにより消費者に適切な行動を促す制度(長期使用製品安全表示制度)が創設されました。(平成 21 年 4 月 1 日施行)

「換気扇」が制度の対象
経年劣化により危害の発生が高まるおそれのあることを注意喚起するために電気用品安全法で定められた右の内容の表示(注意喚起表示)を本体に行います。

【製造年】【設計上の標準使用期間】が、本体に貼付されたラベルに表示します。

法施行日 平成21年4月1日以降に製造・輸入された製品

設計上の標準使用期間
※運転時間や温湿度など標準的な使用条件に基づく経年劣化に対して製造した年から安全上支障なく使用することが出来る標準的な期間です。
※設計上の標準使用期間は、無償保証期間とは異なります。また偶発的な故障を保証するものではありません。

「経年劣化」とは
長期間にわたる使用や放置に伴い生ずる劣化をいいます。標準使用条件を超える使用環境・使用頻度によって設計上の標準使用期間よりも短い期間で経年劣化が起きる可能性があります。

長期使用製品安全表示制度における対象者とその義務と責務

【対象者】対象電気用品の技術基準を遵守すべき製品の製造又は輸入を行っている事業者
【義務】　「電気用品の技術上の基準を定める省令」に追加された技術基準の項目(長期使用時の注意喚起表示)の遵守。
製品ごとの個別法である電気用品安全法の技術基準省令によって対応
違反→命令→販売禁止→罰則・併科あり

表示イメージ図
(注意喚起表示)

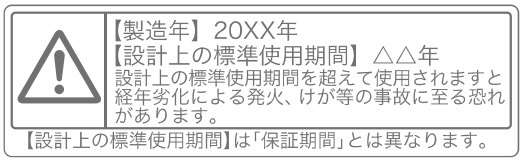

■標準使用条件　　JIS C 9921-2による

環境条件	電圧	単相100V	
	周波数	50Hz及び/又は60Hz	
	温度	20℃	
	湿度	65%	
	設置条件	標準設置	取付説明書による
負荷条件		定格負荷（換気扇）	取扱説明書による
想定時間	1年の使用時間	換気時間*a) 台所　2,410時間/年 居室　2,193時間/年 トイレ 2,614時間/年 浴室　1,671時間/年	

注記　表の温度20℃・湿度65%は、JIS C9603の試験状態を参考としている。
*a)常時換気(24時間連続換気)のものは、8,760時間/年とする。

⚠ 安全に関するご注意

●用途にあった商品をお選びください。不適切な用途で使われますと、事故の原因になることがあります。
●据付・電気工事等が必要な場合があります。お買い上げの販売店又は専門業者にご相談ください。
●取扱説明書をよくお読みの上、正しくお使いください。誤った使い方をされますと事故の原因になります。

住宅機器・家電製品
日本電興株式会社
ホームページアドレス　https://www.nihondenko.com/
〒486-0912　愛知県春日井市高山町２丁目３１番-５
TEL (0568)34-6688　FAX (0568)34-6611

※印刷の色は実際の色と多少違いますので、あらかじめご了承ください。※表示価格は、取付工事費等は含まれておりません。
※製品改良のため仕様の一部を予告なく変更することがあります。　※このカタログは2023年11月に作成しました。