格子パネルタイプ１部屋用天井換気扇[NTV-151SN]

品番	品　名	材　質	備　考
1	前面パネル	ＡＢＳ	ホワイト
2	ケーシング	ＰＰ	黒
3	六角ナット	鉄(ｽﾄﾛﾝｸﾞｺｰﾄ)	M8
4	本　体	ＰＰ	黒
5	吹　出　口	ＡＢＳ	1ケ(黒)
6			
7	モーター		
8	ネ　ジ	SUS304	4×10-4本
9	ネ　ジ	SUS304	4×15-4本
10			
11			
12	遮へい板	ＡＢＳ	3ケ(黒)
13	速結端子		
14	シロッコファン	ＰＰ	φ120(黒)

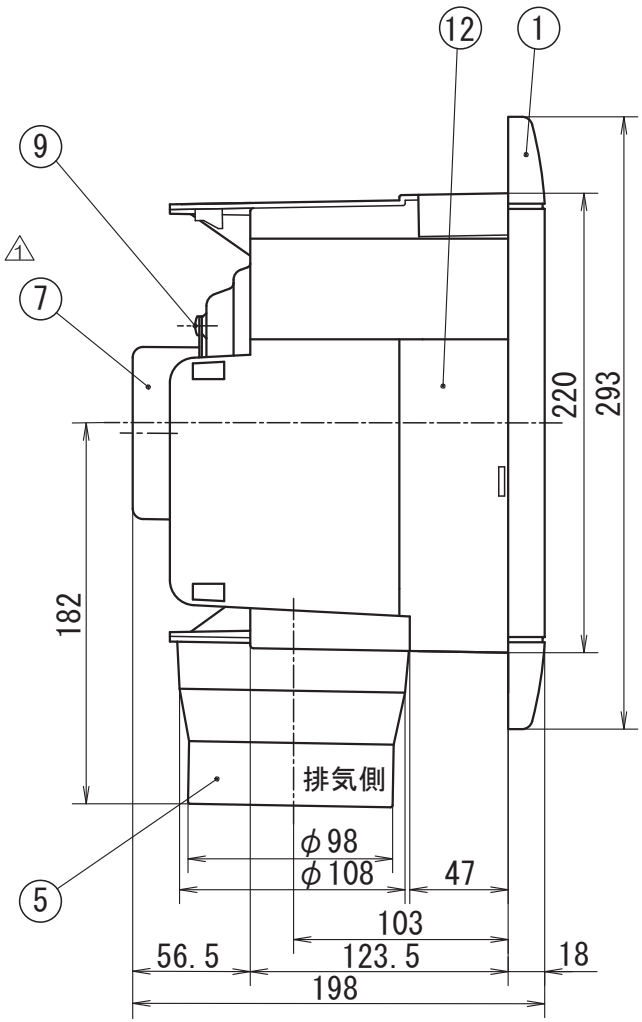

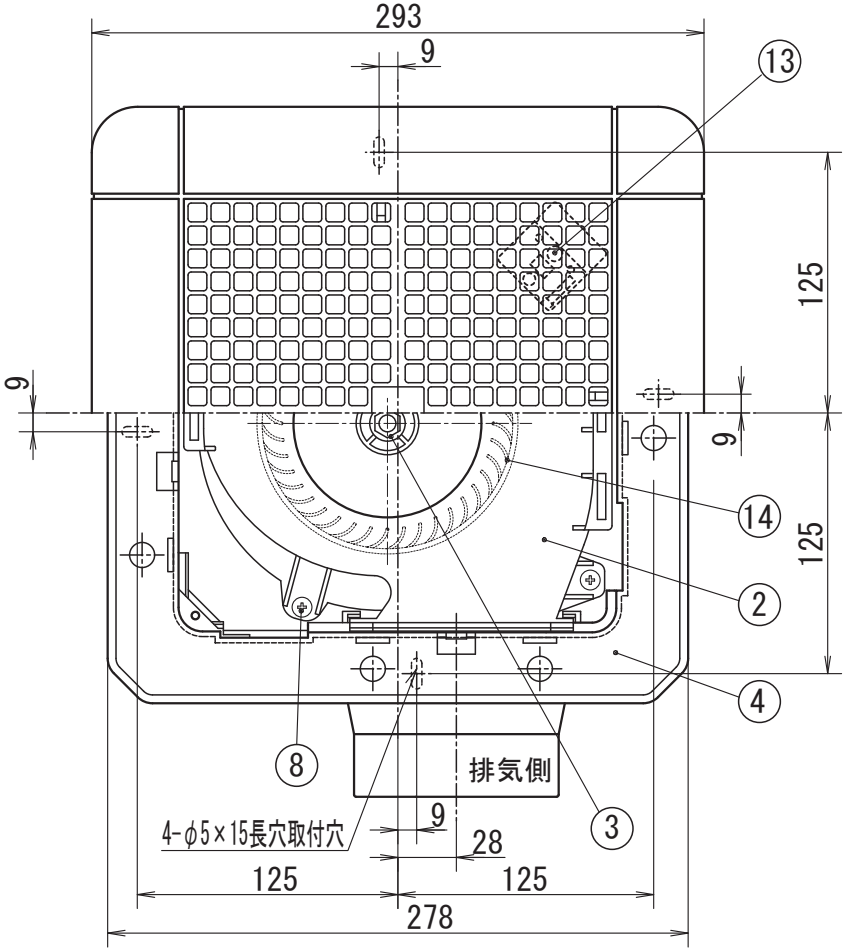

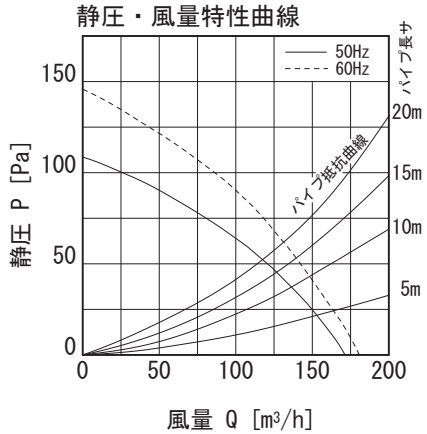

・製品埋込木枠寸法
　[内寸法]225×225mm～240×240mm
・適合パイプ　φ100 [4番]
・吹出口スライド脱着式
・スプリングワンタッチ式パネル
・１部屋換気用
・風逆流防止弁付

■特性表

品　名	定格電圧 V	定格周波数 Hz	定格入力 W	風量 m³/H	騒音 dB	重量 kg	シャッター型式
１部屋用天井換気扇	100	50	15	170	40	2.4	風圧式
	100	60	17	180	41		

△1 2017.08　モーターT80T から TG-80-225 へ変更

機種	１部屋用天井換気扇 NTV-151SN	図番	201700802-01	尺度		日本電興株式會社
図名	外形寸法図	製図	馬場	検図	高須	日付 2017/08/02

＊製品の仕様は．改良のため予告なしに変更することがありますのでご了承ください。