図面種別	製品仕様図Ａ－ａ	ＳＷＣ－Ａ３Ｍ	年月日	備　　考

[取扱上の注意]

シャッターとの共締め使用は出来ません

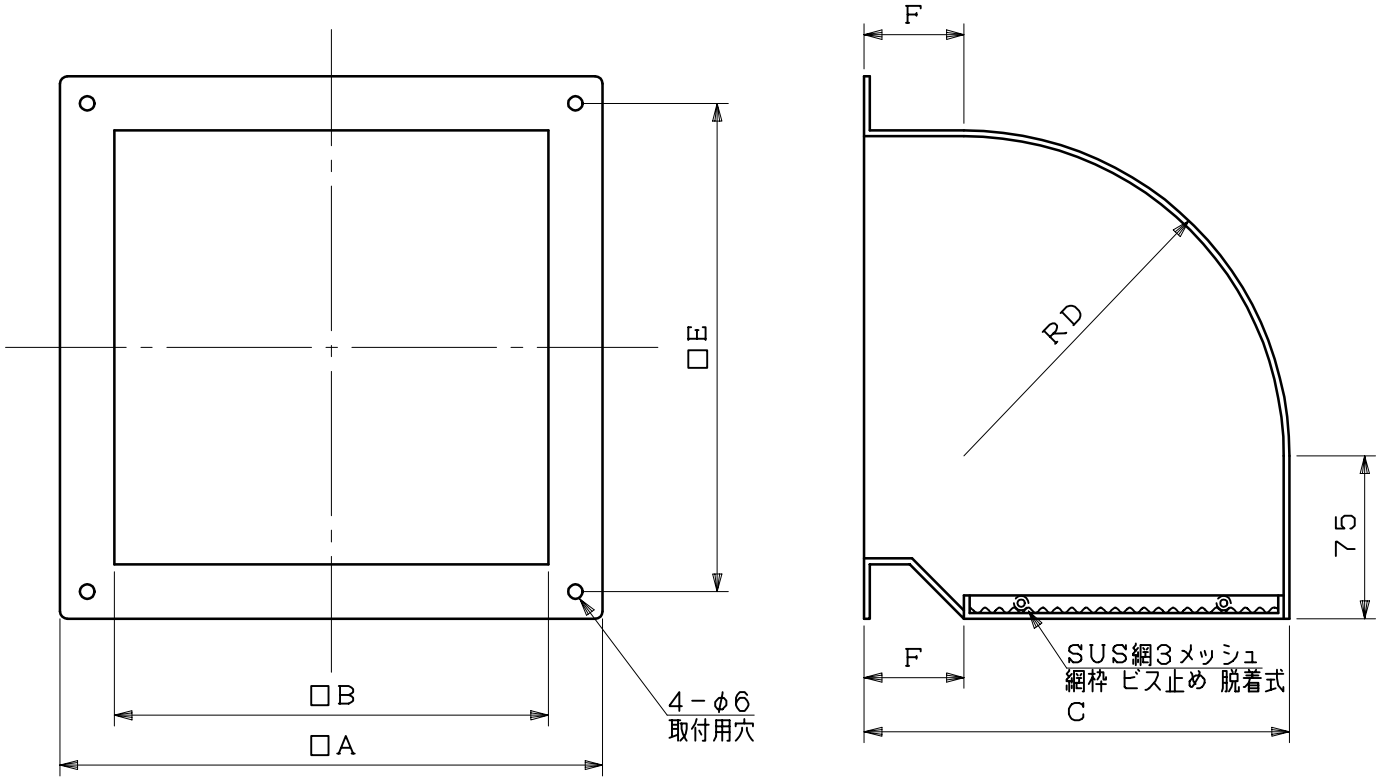

※仕様は場合により変更することがあります

型式＼寸法	A	B	C	D	E	F
SWC200A3M	250	200	196	150	225	46
SWC250A3M	300	250	246	200	275	46
SWC300A3M	350	300	306	250	325	56
SWC350A3M	400	350	356	300	375	56

材質	ＳＵＳ ３０４ ｔ０．６										
処理	研磨仕上げ										
型式	ＳＷＣ－Ａ３Ｍ									日本電興株式会社	
承認	Ｙ．Ｈ	検図	Ｈ．Ｏ	製図	Ｔ．Ａ	設計	Ｋ．Ｈ	尺度	ＦＲＥＥ	単位mm	図番
								年月日	Ｈ１４．６．２１		４５２１０－ＢＡＡＡＡ